Popis zboží/obrázky produktu

uvolnění vytažením

Popis

Popis výrobku:
Plastová upínací páka s ergonomickým designem rukojeti nabízí velmi kvalitní, moderní vzhled v kombinaci s velmi příjemným dotykem.
Ovládací úchyt je vyrobena ze speciálního vysokovýkonného plastu a je k dodání v mnoha standardních barvách.
Výhodami ovládacího úchytu jsou vysoká tuhost a pevnost i při velmi vysokých okolních teplotách. Velmi nízká vlastní hmotnost je ideální pro mobilní použití.
Upínací páka nabízí dobrou odolnost vůči chemikáliím, je odolná proti mořské vodě, lze ji sterilizovat v páře a je určena pro použití v horké vodě.

Materiál:
Termoplast PPA (odolný vůči vysoké teplotě), vyztužený skelným vláknem.
Ocelové části z nerezové oceli 1.4305.

Provedení:
Ocelové části bez povrchové úpravy.

Upozornění:
Při L ≥ 60 mm činí délka závitu 60 mm.

Způsob ovládání:
Ovládací úchyt je ozubeným věncem v neovládaném stavu zaklesnut do ozubené vložky, čímž lze závit upevnit nebo povolit. Nadzvednutím ovládacího úchytu ji lze přemístit do jiné polohy a silou pružiny opět zaklesnout do ozubeného věnce.

Použití:
Výroba strojů, přístrojů a zařízení, oblast rehabilitace, zdravotnická technika, potravinářský průmysl.

Teplotní rozsah:
Teplota při dlouhodobém používání max. 100 °C.
Provozní teplota při krátkodobém používání max. 130 °C.

Přednosti:
Dobrá odolnost vůči chemikáliím, mořské vodě a korozi.
Možnost sterilizace v páře (odolná vůči hydrolýze) a vhodná pro použití v horké vodě.
Sedm barevných variant.

Na vyžádání:
Další vnější závity, délky šroubů, barvy, jakož i nadstandardní provedení.
Rozměr "H1" dodáváme na přání v jiných délkách za příplatek.

Plast s vysokou teplotní odolností, v tmavošedé.
Teplota při dlouhodobém používání podle IEC 216 max. 150 °C - 160 °C.
Provozní teplota při krátkodobém používání max. 250 °C.

Odkaz na výkres:
1) Zaoblené ukončení závitu podle DIN EN ISO 4753

Výkresy

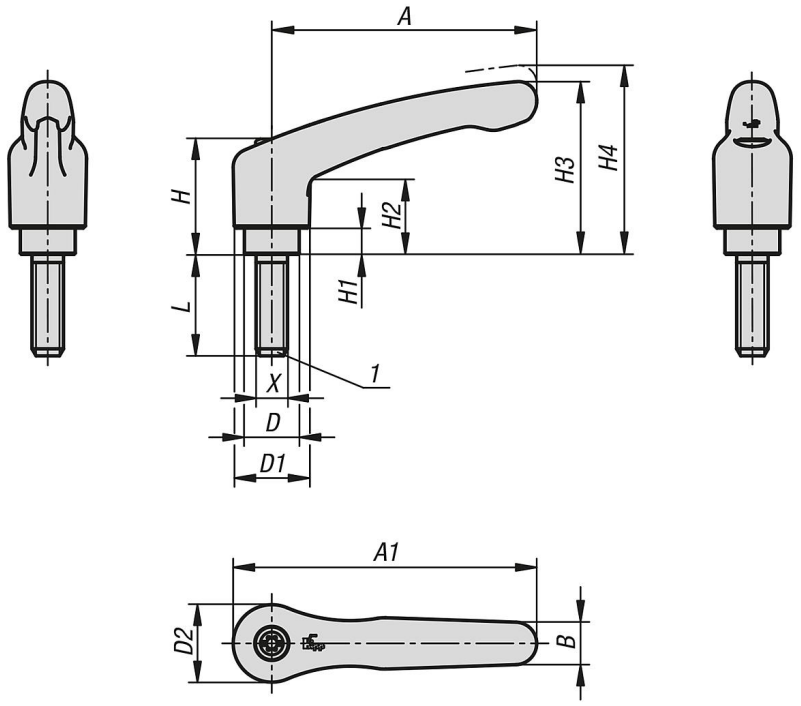

Přehled zboží

Objednací číslo	Barva základního tělesa	Materiál základní těleso	Velikost	X	D	D1	D2	H	H1	H2	H3	H4	A	A1	B	Počet zubů	L
06611-50-1051X10	tmavošedá RAL 7021	Vysoce výkonný termoplast	1	M5	10	13,2	13,8	24,5	4	14,2	30,8	35	39,9	46,8	7,9	16	10
06611-50-1052X10	čistě oranžová RAL 2004	Vysoce výkonný termoplast	1	M5	10	13,2	13,8	24,5	4	14,2	30,8	35	39,9	46,8	7,9	16	10
06611-50-10516X10	řepkově žlutá RAL 1021	Vysoce výkonný termoplast	1	M5	10	13,2	13,8	24,5	4	14,2	30,8	35	39,9	46,8	7,9	16	10
06611-50-10584X10	bezpečnostní červená RAL 3020	Vysoce výkonný termoplast	1	M5	10	13,2	13,8	24,5	4	14,2	30,8	35	39,9	46,8	7,9	16	10
06611-50-10586X10	signální zelená RAL 6032	Vysoce výkonný termoplast	1	M5	10	13,2	13,8	24,5	4	14,2	30,8	35	39,9	46,8	7,9	16	10
06611-50-10587X10	bezpečnostní modrá RAL 5017	Vysoce výkonný termoplast	1	M5	10	13,2	13,8	24,5	4	14,2	30,8	35	39,9	46,8	7,9	16	10
06611-50-10588X10	světle šedá RAL 7035	Vysoce výkonný termoplast	1	M5	10	13,2	13,8	24,5	4	14,2	30,8	35	39,9	46,8	7,9	16	10
06611-50-1051X15	tmavošedá RAL 7021	Vysoce výkonný termoplast	1	M5	10	13,2	13,8	24,5	4	14,2	30,8	35	39,9	46,8	7,9	16	15
06611-50-1052X15	čistě oranžová RAL 2004	Vysoce výkonný termoplast	1	M5	10	13,2	13,8	24,5	4	14,2	30,8	35	39,9	46,8	7,9	16	15
06611-50-10516X15	řepkově žlutá RAL 1021	Vysoce výkonný termoplast	1	M5	10	13,2	13,8	24,5	4	14,2	30,8	35	39,9	46,8	7,9	16	15
06611-50-10584X15	bezpečnostní červená RAL 3020	Vysoce výkonný termoplast	1	M5	10	13,2	13,8	24,5	4	14,2	30,8	35	39,9	46,8	7,9	16	15
06611-50-10586X15	signální zelená RAL 6032	Vysoce výkonný termoplast	1	M5	10	13,2	13,8	24,5	4	14,2	30,8	35	39,9	46,8	7,9	16	15
06611-50-10587X15	bezpečnostní modrá RAL 5017	Vysoce výkonný termoplast	1	M5	10	13,2	13,8	24,5	4	14,2	30,8	35	39,9	46,8	7,9	16	15
06611-50-10588X15	světle šedá RAL 7035	Vysoce výkonný termoplast	1	M5	10	13,2	13,8	24,5	4	14,2	30,8	35	39,9	46,8	7,9	16	15
06611-50-1051X20	tmavošedá RAL 7021	Vysoce výkonný termoplast	1	M5	10	13,2	13,8	24,5	4	14,2	30,8	35	39,9	46,8	7,9	16	20
06611-50-1052X20	čistě oranžová RAL 2004	Vysoce výkonný termoplast	1	M5	10	13,2	13,8	24,5	4	14,2	30,8	35	39,9	46,8	7,9	16	20
06611-50-10516X20	řepkově žlutá RAL 1021	Vysoce výkonný termoplast	1	M5	10	13,2	13,8	24,5	4	14,2	30,8	35	39,9	46,8	7,9	16	20
06611-50-10584X20	bezpečnostní červená RAL 3020	Vysoce výkonný termoplast	1	M5	10	13,2	13,8	24,5	4	14,2	30,8	35	39,9	46,8	7,9	16	20
06611-50-10586X20	signální zelená RAL 6032	Vysoce výkonný termoplast	1	M5	10	13,2	13,8	24,5	4	14,2	30,8	35	39,9	46,8	7,9	16	20
06611-50-10587X20	bezpečnostní modrá RAL 5017	Vysoce výkonný termoplast	1	M5	10	13,2	13,8	24,5	4	14,2	30,8	35	39,9	46,8	7,9	16	20
06611-50-10588X20	světle šedá RAL 7035	Vysoce výkonný termoplast	1	M5	10	13,2	13,8	24,5	4	14,2	30,8	35	39,9	46,8	7,9	16	20
06611-50-1051X25	tmavošedá RAL 7021	Vysoce výkonný termoplast	1	M5	10	13,2	13,8	24,5	4	14,2	30,8	35	39,9	46,8	7,9	16	25
06611-50-1052X25	čistě oranžová RAL 2004	Vysoce výkonný termoplast	1	M5	10	13,2	13,8	24,5	4	14,2	30,8	35	39,9	46,8	7,9	16	25
06611-50-10516X25	řepkově žlutá RAL 1021	Vysoce výkonný termoplast	1	M5	10	13,2	13,8	24,5	4	14,2	30,8	35	39,9	46,8	7,9	16	25
06611-50-10584X25	bezpečnostní červená RAL 3020	Vysoce výkonný termoplast	1	M5	10	13,2	13,8	24,5	4	14,2	30,8	35	39,9	46,8	7,9	16	25
06611-50-10586X25	signální zelená RAL 6032	Vysoce výkonný termoplast	1	M5	10	13,2	13,8	24,5	4	14,2	30,8	35	39,9	46,8	7,9	16	25
06611-50-10587X25	bezpečnostní modrá RAL 5017	Vysoce výkonný termoplast	1	M5	10	13,2	13,8	24,5	4	14,2	30,8	35	39,9	46,8	7,9	16	25
06611-50-10588X25	světle šedá RAL 7035	Vysoce výkonný termoplast	1	M5	10	13,2	13,8	24,5	4	14,2	30,8	35	39,9	46,8	7,9	16	25
06611-50-1061X10	tmavošedá RAL 7021	Vysoce výkonný termoplast	1	M6	10	13,2	13,8	24,5	4	14,2	30,8	35	39,9	46,8	7,9	16	10
06611-50-1062X10	čistě oranžová RAL 2004	Vysoce výkonný termoplast	1	M6	10	13,2	13,8	24,5	4	14,2	30,8	35	39,9	46,8	7,9	16	10
06611-50-10616X10	řepkově žlutá RAL 1021	Vysoce výkonný termoplast	1	M6	10	13,2	13,8	24,5	4	14,2	30,8	35	39,9	46,8	7,9	16	10
06611-50-10684X10	bezpečnostní červená RAL 3020	Vysoce výkonný termoplast	1	M6	10	13,2	13,8	24,5	4	14,2	30,8	35	39,9	46,8	7,9	16	10
06611-50-10686X10	signální zelená RAL 6032	Vysoce výkonný termoplast	1	M6	10	13,2	13,8	24,5	4	14,2	30,8	35	39,9	46,8	7,9	16	10

Přehled zboží

Objednací číslo	Barva základního tělesa	Materiál základní těleso	Velikost	X	D	D1	D2	H	H1	H2	H3	H4	A	A1	B	Počet zubů	L
06611-50-10687X10	bezpečnostní modrá RAL 5017	Vysoce výkonný termoplast	1	M6	10	13,2	13,8	24,5	4	14,2	30,8	35	39,9	46,8	7,9	16	10
06611-50-10688X10	světle šedá RAL 7035	Vysoce výkonný termoplast	1	M6	10	13,2	13,8	24,5	4	14,2	30,8	35	39,9	46,8	7,9	16	10
06611-50-1061X15	tmavošedá RAL 7021	Vysoce výkonný termoplast	1	M6	10	13,2	13,8	24,5	4	14,2	30,8	35	39,9	46,8	7,9	16	15
06611-50-1062X15	čistě oranžová RAL 2004	Vysoce výkonný termoplast	1	M6	10	13,2	13,8	24,5	4	14,2	30,8	35	39,9	46,8	7,9	16	15
06611-50-10616X15	řepkově žlutá RAL 1021	Vysoce výkonný termoplast	1	M6	10	13,2	13,8	24,5	4	14,2	30,8	35	39,9	46,8	7,9	16	15
06611-50-10684X15	bezpečnostní červená RAL 3020	Vysoce výkonný termoplast	1	M6	10	13,2	13,8	24,5	4	14,2	30,8	35	39,9	46,8	7,9	16	15
06611-50-10686X15	signální zelená RAL 6032	Vysoce výkonný termoplast	1	M6	10	13,2	13,8	24,5	4	14,2	30,8	35	39,9	46,8	7,9	16	15
06611-50-10687X15	bezpečnostní modrá RAL 5017	Vysoce výkonný termoplast	1	M6	10	13,2	13,8	24,5	4	14,2	30,8	35	39,9	46,8	7,9	16	15
06611-50-10688X15	světle šedá RAL 7035	Vysoce výkonný termoplast	1	M6	10	13,2	13,8	24,5	4	14,2	30,8	35	39,9	46,8	7,9	16	15
06611-50-1061X20	tmavošedá RAL 7021	Vysoce výkonný termoplast	1	M6	10	13,2	13,8	24,5	4	14,2	30,8	35	39,9	46,8	7,9	16	20
06611-50-1062X20	čistě oranžová RAL 2004	Vysoce výkonný termoplast	1	M6	10	13,2	13,8	24,5	4	14,2	30,8	35	39,9	46,8	7,9	16	20
06611-50-10616X20	řepkově žlutá RAL 1021	Vysoce výkonný termoplast	1	M6	10	13,2	13,8	24,5	4	14,2	30,8	35	39,9	46,8	7,9	16	20
06611-50-10684X20	bezpečnostní červená RAL 3020	Vysoce výkonný termoplast	1	M6	10	13,2	13,8	24,5	4	14,2	30,8	35	39,9	46,8	7,9	16	20
06611-50-10686X20	signální zelená RAL 6032	Vysoce výkonný termoplast	1	M6	10	13,2	13,8	24,5	4	14,2	30,8	35	39,9	46,8	7,9	16	20
06611-50-10687X20	bezpečnostní modrá RAL 5017	Vysoce výkonný termoplast	1	M6	10	13,2	13,8	24,5	4	14,2	30,8	35	39,9	46,8	7,9	16	20
06611-50-10688X20	světle šedá RAL 7035	Vysoce výkonný termoplast	1	M6	10	13,2	13,8	24,5	4	14,2	30,8	35	39,9	46,8	7,9	16	20
06611-50-1061X25	tmavošedá RAL 7021	Vysoce výkonný termoplast	1	M6	10	13,2	13,8	24,5	4	14,2	30,8	35	39,9	46,8	7,9	16	25
06611-50-1062X25	čistě oranžová RAL 2004	Vysoce výkonný termoplast	1	M6	10	13,2	13,8	24,5	4	14,2	30,8	35	39,9	46,8	7,9	16	25
06611-50-10616X25	řepkově žlutá RAL 1021	Vysoce výkonný termoplast	1	M6	10	13,2	13,8	24,5	4	14,2	30,8	35	39,9	46,8	7,9	16	25
06611-50-10684X25	bezpečnostní červená RAL 3020	Vysoce výkonný termoplast	1	M6	10	13,2	13,8	24,5	4	14,2	30,8	35	39,9	46,8	7,9	16	25
06611-50-10686X25	signální zelená RAL 6032	Vysoce výkonný termoplast	1	M6	10	13,2	13,8	24,5	4	14,2	30,8	35	39,9	46,8	7,9	16	25
06611-50-10687X25	bezpečnostní modrá RAL 5017	Vysoce výkonný termoplast	1	M6	10	13,2	13,8	24,5	4	14,2	30,8	35	39,9	46,8	7,9	16	25
06611-50-10688X25	světle šedá RAL 7035	Vysoce výkonný termoplast	1	M6	10	13,2	13,8	24,5	4	14,2	30,8	35	39,9	46,8	7,9	16	25
06611-50-1061X30	tmavošedá RAL 7021	Vysoce výkonný termoplast	1	M6	10	13,2	13,8	24,5	4	14,2	30,8	35	39,9	46,8	7,9	16	30
06611-50-1062X30	čistě oranžová RAL 2004	Vysoce výkonný termoplast	1	M6	10	13,2	13,8	24,5	4	14,2	30,8	35	39,9	46,8	7,9	16	30
06611-50-10616X30	řepkově žlutá RAL 1021	Vysoce výkonný termoplast	1	M6	10	13,2	13,8	24,5	4	14,2	30,8	35	39,9	46,8	7,9	16	30
06611-50-10684X30	bezpečnostní červená RAL 3020	Vysoce výkonný termoplast	1	M6	10	13,2	13,8	24,5	4	14,2	30,8	35	39,9	46,8	7,9	16	30
06611-50-10686X30	signální zelená RAL 6032	Vysoce výkonný termoplast	1	M6	10	13,2	13,8	24,5	4	14,2	30,8	35	39,9	46,8	7,9	16	30
06611-50-10687X30	bezpečnostní modrá RAL 5017	Vysoce výkonný termoplast	1	M6	10	13,2	13,8	24,5	4	14,2	30,8	35	39,9	46,8	7,9	16	30
06611-50-10688X30	světle šedá RAL 7035	Vysoce výkonný termoplast	1	M6	10	13,2	13,8	24,5	4	14,2	30,8	35	39,9	46,8	7,9	16	30
06611-50-1061X40	tmavošedá RAL 7021	Vysoce výkonný termoplast	1	M6	10	13,2	13,8	24,5	4	14,2	30,8	35	39,9	46,8	7,9	16	40
06611-50-1062X40	čistě oranžová RAL 2004	Vysoce výkonný termoplast	1	M6	10	13,2	13,8	24,5	4	14,2	30,8	35	39,9	46,8	7,9	16	40
06611-50-10616X40	řepkově žlutá RAL 1021	Vysoce výkonný termoplast	1	M6	10	13,2	13,8	24,5	4	14,2	30,8	35	39,9	46,8	7,9	16	40
06611-50-10684X40	bezpečnostní červená RAL 3020	Vysoce výkonný termoplast	1	M6	10	13,2	13,8	24,5	4	14,2	30,8	35	39,9	46,8	7,9	16	40
06611-50-10686X40	signální zelená RAL 6032	Vysoce výkonný termoplast	1	M6	10	13,2	13,8	24,5	4	14,2	30,8	35	39,9	46,8	7,9	16	40
06611-50-10687X40	bezpečnostní modrá RAL 5017	Vysoce výkonný termoplast	1	M6	10	13,2	13,8	24,5	4	14,2	30,8	35	39,9	46,8	7,9	16	40
06611-50-10688X40	světle šedá RAL 7035	Vysoce výkonný termoplast	1	M6	10	13,2	13,8	24,5	4	14,2	30,8	35	39,9	46,8	7,9	16	40
06611-50-1061X50	tmavošedá RAL 7021	Vysoce výkonný termoplast	1	M6	10	13,2	13,8	24,5	4	14,2	30,8	35	39,9	46,8	7,9	16	50
06611-50-1062X50	čistě oranžová RAL 2004	Vysoce výkonný termoplast	1	M6	10	13,2	13,8	24,5	4	14,2	30,8	35	39,9	46,8	7,9	16	50
06611-50-10616X50	řepkově žlutá RAL 1021	Vysoce výkonný termoplast	1	M6	10	13,2	13,8	24,5	4	14,2	30,8	35	39,9	46,8	7,9	16	50
06611-50-10684X50	bezpečnostní červená RAL 3020	Vysoce výkonný termoplast	1	M6	10	13,2	13,8	24,5	4	14,2	30,8	35	39,9	46,8	7,9	16	50
06611-50-10686X50	signální zelená RAL 6032	Vysoce výkonný termoplast	1	M6	10	13,2	13,8	24,5	4	14,2	30,8	35	39,9	46,8	7,9	16	50
06611-50-10687X50	bezpečnostní modrá RAL 5017	Vysoce výkonný termoplast	1	M6	10	13,2	13,8	24,5	4	14,2	30,8	35	39,9	46,8	7,9	16	50
06611-50-10688X50	světle šedá RAL 7035	Vysoce výkonný termoplast	1	M6	10	13,2	13,8	24,5	4	14,2	30,8	35	39,9	46,8	7,9	16	50
06611-50-2061X15	tmavošedá RAL 7021	Vysoce výkonný termoplast	2	M6	13,5	18,5	19,1	28,5	6,5	18,6	42,6	47,1	65,2	74,8	10,5	20	15
06611-50-2062X15	čistě oranžová RAL 2004	Vysoce výkonný termoplast	2	M6	13,5	18,5	19,1	28,5	6,5	18,6	42,6	47,1	65,2	74,8	10,5	20	15
06611-50-20616X15	řepkově žlutá RAL 1021	Vysoce výkonný termoplast	2	M6	13,5	18,5	19,1	28,5	6,5	18,6	42,6	47,1	65,2	74,8	10,5	20	15
06611-50-20684X15	bezpečnostní červená RAL 3020	Vysoce výkonný termoplast	2	M6	13,5	18,5	19,1	28,5	6,5	18,6	42,6	47,1	65,2	74,8	10,5	20	15
06611-50-20686X15	signální zelená RAL 6032	Vysoce výkonný termoplast	2	M6	13,5	18,5	19,1	28,5	6,5	18,6	42,6	47,1	65,2	74,8	10,5	20	15
06611-50-20687X15	bezpečnostní modrá RAL 5017	Vysoce výkonný termoplast	2	M6	13,5	18,5	19,1	28,5	6,5	18,6	42,6	47,1	65,2	74,8	10,5	20	15
06611-50-20688X15	světle šedá RAL 7035	Vysoce výkonný termoplast	2	M6	13,5	18,5	19,1	28,5	6,5	18,6	42,6	47,1	65,2	74,8	10,5	20	15
06611-50-2061X20	tmavošedá RAL 7021	Vysoce výkonný termoplast	2	M6	13,5	18,5	19,1	28,5	6,5	18,6	42,6	47,1	65,2	74,8	10,5	20	20
06611-50-2062X20	čistě oranžová RAL 2004	Vysoce výkonný termoplast	2	M6	13,5	18,5	19,1	28,5	6,5	18,6	42,6	47,1	65,2	74,8	10,5	20	20
06611-50-20616X20	řepkově žlutá RAL 1021	Vysoce výkonný termoplast	2	M6	13,5	18,5	19,1	28,5	6,5	18,6	42,6	47,1	65,2	74,8	10,5	20	20
06611-50-20684X20	bezpečnostní červená RAL 3020	Vysoce výkonný termoplast	2	M6	13,5	18,5	19,1	28,5	6,5	18,6	42,6	47,1	65,2	74,8	10,5	20	20
06611-50-20686X20	signální zelená RAL 6032	Vysoce výkonný termoplast	2	M6	13,5	18,5	19,1	28,5	6,5	18,6	42,6	47,1	65,2	74,8	10,5	20	20
06611-50-20687X20	bezpečnostní modrá RAL 5017	Vysoce výkonný termoplast	2	M6	13,5	18,5	19,1	28,5	6,5	18,6	42,6	47,1	65,2	74,8	10,5	20	20
06611-50-20688X20	světle šedá RAL 7035	Vysoce výkonný termoplast	2	M6	13,5	18,5	19,1	28,5	6,5	18,6	42,6	47,1	65,2	74,8	10,5	20	20
06611-50-2061X25	tmavošedá RAL 7021	Vysoce výkonný termoplast	2	M6	13,5	18,5	19,1	28,5	6,5	18,6	42,6	47,1	65,2	74,8	10,5	20	25
06611-50-2062X25	čistě oranžová RAL 2004	Vysoce výkonný termoplast	2	M6	13,5	18,5	19,1	28,5	6,5	18,6	42,6	47,1	65,2	74,8	10,5	20	25
06611-50-20616X25	řepkově žlutá RAL 1021	Vysoce výkonný termoplast	2	M6	13,5	18,5	19,1	28,5	6,5	18,6	42,6	47,1	65,2	74,8	10,5	20	25
06611-50-20684X25	bezpečnostní červená RAL 3020	Vysoce výkonný termoplast	2	M6	13,5	18,5	19,1	28,5	6,5	18,6	42,6	47,1	65,2	74,8	10,5	20	25
06611-50-20686X25	signální zelená RAL 6032	Vysoce výkonný termoplast	2	M6	13,5	18,5	19,1	28,5	6,5	18,6	42,6	47,1	65,2	74,8	10,5	20	25
06611-50-20687X25	bezpečnostní modrá RAL 5017	Vysoce výkonný termoplast	2	M6	13,5	18,5	19,1	28,5	6,5	18,6	42,6	47,1	65,2	74,8	10,5	20	25

Přehled zboží

Objednací číslo	Barva základního tělesa	Materiál základní těleso	Velikost	X	D	D1	D2	H	H1	H2	H3	H4	A	A1	B	Počet zubů	L
06611-50-20688X25	světle šedá RAL 7035	Vysoce výkonný termoplast	2	M6	13,5	18,5	19,1	28,5	6,5	18,6	42,6	47,1	65,2	74,8	10,5	20	25
06611-50-2061X30	tmavošedá RAL 7021	Vysoce výkonný termoplast	2	M6	13,5	18,5	19,1	28,5	6,5	18,6	42,6	47,1	65,2	74,8	10,5	20	30
06611-50-2062X30	čistě oranžová RAL 2004	Vysoce výkonný termoplast	2	M6	13,5	18,5	19,1	28,5	6,5	18,6	42,6	47,1	65,2	74,8	10,5	20	30
06611-50-20616X30	řepkově žlutá RAL 1021	Vysoce výkonný termoplast	2	M6	13,5	18,5	19,1	28,5	6,5	18,6	42,6	47,1	65,2	74,8	10,5	20	30
06611-50-20684X30	bezpečnostní červená RAL 3020	Vysoce výkonný termoplast	2	M6	13,5	18,5	19,1	28,5	6,5	18,6	42,6	47,1	65,2	74,8	10,5	20	30
06611-50-20686X30	signální zelená RAL 6032	Vysoce výkonný termoplast	2	M6	13,5	18,5	19,1	28,5	6,5	18,6	42,6	47,1	65,2	74,8	10,5	20	30
06611-50-20687X30	bezpečnostní modrá RAL 5017	Vysoce výkonný termoplast	2	M6	13,5	18,5	19,1	28,5	6,5	18,6	42,6	47,1	65,2	74,8	10,5	20	30
06611-50-20688X30	světle šedá RAL 7035	Vysoce výkonný termoplast	2	M6	13,5	18,5	19,1	28,5	6,5	18,6	42,6	47,1	65,2	74,8	10,5	20	30
06611-50-2061X40	tmavošedá RAL 7021	Vysoce výkonný termoplast	2	M6	13,5	18,5	19,1	28,5	6,5	18,6	42,6	47,1	65,2	74,8	10,5	20	40
06611-50-2062X40	čistě oranžová RAL 2004	Vysoce výkonný termoplast	2	M6	13,5	18,5	19,1	28,5	6,5	18,6	42,6	47,1	65,2	74,8	10,5	20	40
06611-50-20616X40	řepkově žlutá RAL 1021	Vysoce výkonný termoplast	2	M6	13,5	18,5	19,1	28,5	6,5	18,6	42,6	47,1	65,2	74,8	10,5	20	40
06611-50-20684X40	bezpečnostní červená RAL 3020	Vysoce výkonný termoplast	2	M6	13,5	18,5	19,1	28,5	6,5	18,6	42,6	47,1	65,2	74,8	10,5	20	40
06611-50-20686X40	signální zelená RAL 6032	Vysoce výkonný termoplast	2	M6	13,5	18,5	19,1	28,5	6,5	18,6	42,6	47,1	65,2	74,8	10,5	20	40
06611-50-20687X40	bezpečnostní modrá RAL 5017	Vysoce výkonný termoplast	2	M6	13,5	18,5	19,1	28,5	6,5	18,6	42,6	47,1	65,2	74,8	10,5	20	40
06611-50-20688X40	světle šedá RAL 7035	Vysoce výkonný termoplast	2	M6	13,5	18,5	19,1	28,5	6,5	18,6	42,6	47,1	65,2	74,8	10,5	20	40
06611-50-2061X50	tmavošedá RAL 7021	Vysoce výkonný termoplast	2	M6	13,5	18,5	19,1	28,5	6,5	18,6	42,6	47,1	65,2	74,8	10,5	20	50
06611-50-2062X50	čistě oranžová RAL 2004	Vysoce výkonný termoplast	2	M6	13,5	18,5	19,1	28,5	6,5	18,6	42,6	47,1	65,2	74,8	10,5	20	50
06611-50-20616X50	řepkově žlutá RAL 1021	Vysoce výkonný termoplast	2	M6	13,5	18,5	19,1	28,5	6,5	18,6	42,6	47,1	65,2	74,8	10,5	20	50
06611-50-20684X50	bezpečnostní červená RAL 3020	Vysoce výkonný termoplast	2	M6	13,5	18,5	19,1	28,5	6,5	18,6	42,6	47,1	65,2	74,8	10,5	20	50
06611-50-20686X50	signální zelená RAL 6032	Vysoce výkonný termoplast	2	M6	13,5	18,5	19,1	28,5	6,5	18,6	42,6	47,1	65,2	74,8	10,5	20	50
06611-50-20687X50	bezpečnostní modrá RAL 5017	Vysoce výkonný termoplast	2	M6	13,5	18,5	19,1	28,5	6,5	18,6	42,6	47,1	65,2	74,8	10,5	20	50
06611-50-20688X50	světle šedá RAL 7035	Vysoce výkonný termoplast	2	M6	13,5	18,5	19,1	28,5	6,5	18,6	42,6	47,1	65,2	74,8	10,5	20	50
06611-50-2061X60	tmavošedá RAL 7021	Vysoce výkonný termoplast	2	M6	13,5	18,5	19,1	28,5	6,5	18,6	42,6	47,1	65,2	74,8	10,5	20	60
06611-50-2062X60	čistě oranžová RAL 2004	Vysoce výkonný termoplast	2	M6	13,5	18,5	19,1	28,5	6,5	18,6	42,6	47,1	65,2	74,8	10,5	20	60
06611-50-20616X60	řepkově žlutá RAL 1021	Vysoce výkonný termoplast	2	M6	13,5	18,5	19,1	28,5	6,5	18,6	42,6	47,1	65,2	74,8	10,5	20	60
06611-50-20684X60	bezpečnostní červená RAL 3020	Vysoce výkonný termoplast	2	M6	13,5	18,5	19,1	28,5	6,5	18,6	42,6	47,1	65,2	74,8	10,5	20	60
06611-50-20686X60	signální zelená RAL 6032	Vysoce výkonný termoplast	2	M6	13,5	18,5	19,1	28,5	6,5	18,6	42,6	47,1	65,2	74,8	10,5	20	60
06611-50-20687X60	bezpečnostní modrá RAL 5017	Vysoce výkonný termoplast	2	M6	13,5	18,5	19,1	28,5	6,5	18,6	42,6	47,1	65,2	74,8	10,5	20	60
06611-50-20688X60	světle šedá RAL 7035	Vysoce výkonný termoplast	2	M6	13,5	18,5	19,1	28,5	6,5	18,6	42,6	47,1	65,2	74,8	10,5	20	60
06611-50-2081X15	tmavošedá RAL 7021	Vysoce výkonný termoplast	2	M8	13,5	18,5	19,1	28,5	6,5	18,6	42,6	47,1	65,2	74,8	10,5	20	15
06611-50-2082X15	čistě oranžová RAL 2004	Vysoce výkonný termoplast	2	M8	13,5	18,5	19,1	28,5	6,5	18,6	42,6	47,1	65,2	74,8	10,5	20	15
06611-50-20816X15	řepkově žlutá RAL 1021	Vysoce výkonný termoplast	2	M8	13,5	18,5	19,1	28,5	6,5	18,6	42,6	47,1	65,2	74,8	10,5	20	15
06611-50-20884X15	bezpečnostní červená RAL 3020	Vysoce výkonný termoplast	2	M8	13,5	18,5	19,1	28,5	6,5	18,6	42,6	47,1	65,2	74,8	10,5	20	15
06611-50-20886X15	signální zelená RAL 6032	Vysoce výkonný termoplast	2	M8	13,5	18,5	19,1	28,5	6,5	18,6	42,6	47,1	65,2	74,8	10,5	20	15
06611-50-20887X15	bezpečnostní modrá RAL 5017	Vysoce výkonný termoplast	2	M8	13,5	18,5	19,1	28,5	6,5	18,6	42,6	47,1	65,2	74,8	10,5	20	15
06611-50-20888X15	světle šedá RAL 7035	Vysoce výkonný termoplast	2	M8	13,5	18,5	19,1	28,5	6,5	18,6	42,6	47,1	65,2	74,8	10,5	20	15
06611-50-2081X20	tmavošedá RAL 7021	Vysoce výkonný termoplast	2	M8	13,5	18,5	19,1	28,5	6,5	18,6	42,6	47,1	65,2	74,8	10,5	20	20
06611-50-2082X20	čistě oranžová RAL 2004	Vysoce výkonný termoplast	2	M8	13,5	18,5	19,1	28,5	6,5	18,6	42,6	47,1	65,2	74,8	10,5	20	20
06611-50-20816X20	řepkově žlutá RAL 1021	Vysoce výkonný termoplast	2	M8	13,5	18,5	19,1	28,5	6,5	18,6	42,6	47,1	65,2	74,8	10,5	20	20
06611-50-20884X20	bezpečnostní červená RAL 3020	Vysoce výkonný termoplast	2	M8	13,5	18,5	19,1	28,5	6,5	18,6	42,6	47,1	65,2	74,8	10,5	20	20
06611-50-20886X20	signální zelená RAL 6032	Vysoce výkonný termoplast	2	M8	13,5	18,5	19,1	28,5	6,5	18,6	42,6	47,1	65,2	74,8	10,5	20	20
06611-50-20887X20	bezpečnostní modrá RAL 5017	Vysoce výkonný termoplast	2	M8	13,5	18,5	19,1	28,5	6,5	18,6	42,6	47,1	65,2	74,8	10,5	20	20
06611-50-20888X20	světle šedá RAL 7035	Vysoce výkonný termoplast	2	M8	13,5	18,5	19,1	28,5	6,5	18,6	42,6	47,1	65,2	74,8	10,5	20	20
06611-50-2081X25	tmavošedá RAL 7021	Vysoce výkonný termoplast	2	M8	13,5	18,5	19,1	28,5	6,5	18,6	42,6	47,1	65,2	74,8	10,5	20	25
06611-50-2082X25	čistě oranžová RAL 2004	Vysoce výkonný termoplast	2	M8	13,5	18,5	19,1	28,5	6,5	18,6	42,6	47,1	65,2	74,8	10,5	20	25
06611-50-20816X25	řepkově žlutá RAL 1021	Vysoce výkonný termoplast	2	M8	13,5	18,5	19,1	28,5	6,5	18,6	42,6	47,1	65,2	74,8	10,5	20	25
06611-50-20884X25	bezpečnostní červená RAL 3020	Vysoce výkonný termoplast	2	M8	13,5	18,5	19,1	28,5	6,5	18,6	42,6	47,1	65,2	74,8	10,5	20	25
06611-50-20886X25	signální zelená RAL 6032	Vysoce výkonný termoplast	2	M8	13,5	18,5	19,1	28,5	6,5	18,6	42,6	47,1	65,2	74,8	10,5	20	25
06611-50-20887X25	bezpečnostní modrá RAL 5017	Vysoce výkonný termoplast	2	M8	13,5	18,5	19,1	28,5	6,5	18,6	42,6	47,1	65,2	74,8	10,5	20	25
06611-50-20888X25	světle šedá RAL 7035	Vysoce výkonný termoplast	2	M8	13,5	18,5	19,1	28,5	6,5	18,6	42,6	47,1	65,2	74,8	10,5	20	25
06611-50-2081X30	tmavošedá RAL 7021	Vysoce výkonný termoplast	2	M8	13,5	18,5	19,1	28,5	6,5	18,6	42,6	47,1	65,2	74,8	10,5	20	30
06611-50-2082X30	čistě oranžová RAL 2004	Vysoce výkonný termoplast	2	M8	13,5	18,5	19,1	28,5	6,5	18,6	42,6	47,1	65,2	74,8	10,5	20	30
06611-50-20816X30	řepkově žlutá RAL 1021	Vysoce výkonný termoplast	2	M8	13,5	18,5	19,1	28,5	6,5	18,6	42,6	47,1	65,2	74,8	10,5	20	30
06611-50-20884X30	bezpečnostní červená RAL 3020	Vysoce výkonný termoplast	2	M8	13,5	18,5	19,1	28,5	6,5	18,6	42,6	47,1	65,2	74,8	10,5	20	30
06611-50-20886X30	signální zelená RAL 6032	Vysoce výkonný termoplast	2	M8	13,5	18,5	19,1	28,5	6,5	18,6	42,6	47,1	65,2	74,8	10,5	20	30
06611-50-20887X30	bezpečnostní modrá RAL 5017	Vysoce výkonný termoplast	2	M8	13,5	18,5	19,1	28,5	6,5	18,6	42,6	47,1	65,2	74,8	10,5	20	30
06611-50-20888X30	světle šedá RAL 7035	Vysoce výkonný termoplast	2	M8	13,5	18,5	19,1	28,5	6,5	18,6	42,6	47,1	65,2	74,8	10,5	20	30
06611-50-2081X40	tmavošedá RAL 7021	Vysoce výkonný termoplast	2	M8	13,5	18,5	19,1	28,5	6,5	18,6	42,6	47,1	65,2	74,8	10,5	20	40
06611-50-2082X40	čistě oranžová RAL 2004	Vysoce výkonný termoplast	2	M8	13,5	18,5	19,1	28,5	6,5	18,6	42,6	47,1	65,2	74,8	10,5	20	40
06611-50-20816X40	řepkově žlutá RAL 1021	Vysoce výkonný termoplast	2	M8	13,5	18,5	19,1	28,5	6,5	18,6	42,6	47,1	65,2	74,8	10,5	20	40
06611-50-20884X40	bezpečnostní červená RAL 3020	Vysoce výkonný termoplast	2	M8	13,5	18,5	19,1	28,5	6,5	18,6	42,6	47,1	65,2	74,8	10,5	20	40
06611-50-20886X40	signální zelená RAL 6032	Vysoce výkonný termoplast	2	M8	13,5	18,5	19,1	28,5	6,5	18,6	42,6	47,1	65,2	74,8	10,5	20	40
06611-50-20887X40	bezpečnostní modrá RAL 5017	Vysoce výkonný termoplast	2	M8	13,5	18,5	19,1	28,5	6,5	18,6	42,6	47,1	65,2	74,8	10,5	20	40
06611-50-20888X40	světle šedá RAL 7035	Vysoce výkonný termoplast	2	M8	13,5	18,5	19,1	28,5	6,5	18,6	42,6	47,1	65,2	74,8	10,5	20	40

Přehled zboží

Objednací číslo	Barva základního tělesa	Materiál základní těleso	Velikost	X	D	D1	D2	H	H1	H2	H3	H4	A	A1	B	Počet zubů	L
06611-50-2081X50	tmavošedá RAL 7021	Vysoce výkonný termoplast	2	M8	13,5	18,5	19,1	28,5	6,5	18,6	42,6	47,1	65,2	74,8	10,5	20	50
06611-50-2082X50	čistě oranžová RAL 2004	Vysoce výkonný termoplast	2	M8	13,5	18,5	19,1	28,5	6,5	18,6	42,6	47,1	65,2	74,8	10,5	20	50
06611-50-20816X50	řepkově žlutá RAL 1021	Vysoce výkonný termoplast	2	M8	13,5	18,5	19,1	28,5	6,5	18,6	42,6	47,1	65,2	74,8	10,5	20	50
06611-50-20884X50	bezpečnostní červená RAL 3020	Vysoce výkonný termoplast	2	M8	13,5	18,5	19,1	28,5	6,5	18,6	42,6	47,1	65,2	74,8	10,5	20	50
06611-50-20886X50	signální zelená RAL 6032	Vysoce výkonný termoplast	2	M8	13,5	18,5	19,1	28,5	6,5	18,6	42,6	47,1	65,2	74,8	10,5	20	50
06611-50-20887X50	bezpečnostní modrá RAL 5017	Vysoce výkonný termoplast	2	M8	13,5	18,5	19,1	28,5	6,5	18,6	42,6	47,1	65,2	74,8	10,5	20	50
06611-50-20888X50	světle šedá RAL 7035	Vysoce výkonný termoplast	2	M8	13,5	18,5	19,1	28,5	6,5	18,6	42,6	47,1	65,2	74,8	10,5	20	50
06611-50-2081X60	tmavošedá RAL 7021	Vysoce výkonný termoplast	2	M8	13,5	18,5	19,1	28,5	6,5	18,6	42,6	47,1	65,2	74,8	10,5	20	60
06611-50-2082X60	čistě oranžová RAL 2004	Vysoce výkonný termoplast	2	M8	13,5	18,5	19,1	28,5	6,5	18,6	42,6	47,1	65,2	74,8	10,5	20	60
06611-50-20816X60	řepkově žlutá RAL 1021	Vysoce výkonný termoplast	2	M8	13,5	18,5	19,1	28,5	6,5	18,6	42,6	47,1	65,2	74,8	10,5	20	60
06611-50-20884X60	bezpečnostní červená RAL 3020	Vysoce výkonný termoplast	2	M8	13,5	18,5	19,1	28,5	6,5	18,6	42,6	47,1	65,2	74,8	10,5	20	60
06611-50-20886X60	signální zelená RAL 6032	Vysoce výkonný termoplast	2	M8	13,5	18,5	19,1	28,5	6,5	18,6	42,6	47,1	65,2	74,8	10,5	20	60
06611-50-20887X60	bezpečnostní modrá RAL 5017	Vysoce výkonný termoplast	2	M8	13,5	18,5	19,1	28,5	6,5	18,6	42,6	47,1	65,2	74,8	10,5	20	60
06611-50-20888X60	světle šedá RAL 7035	Vysoce výkonný termoplast	2	M8	13,5	18,5	19,1	28,5	6,5	18,6	42,6	47,1	65,2	74,8	10,5	20	60
06611-50-2101X20	tmavošedá RAL 7021	Vysoce výkonný termoplast	2	M10	13,5	18,5	19,1	28,5	6,5	18,6	42,6	47,1	65,2	74,8	10,5	20	20
06611-50-2102X20	čistě oranžová RAL 2004	Vysoce výkonný termoplast	2	M10	13,5	18,5	19,1	28,5	6,5	18,6	42,6	47,1	65,2	74,8	10,5	20	20
06611-50-21016X20	řepkově žlutá RAL 1021	Vysoce výkonný termoplast	2	M10	13,5	18,5	19,1	28,5	6,5	18,6	42,6	47,1	65,2	74,8	10,5	20	20
06611-50-21084X20	bezpečnostní červená RAL 3020	Vysoce výkonný termoplast	2	M10	13,5	18,5	19,1	28,5	6,5	18,6	42,6	47,1	65,2	74,8	10,5	20	20
06611-50-21086X20	signální zelená RAL 6032	Vysoce výkonný termoplast	2	M10	13,5	18,5	19,1	28,5	6,5	18,6	42,6	47,1	65,2	74,8	10,5	20	20
06611-50-21087X20	bezpečnostní modrá RAL 5017	Vysoce výkonný termoplast	2	M10	13,5	18,5	19,1	28,5	6,5	18,6	42,6	47,1	65,2	74,8	10,5	20	20
06611-50-21088X20	světle šedá RAL 7035	Vysoce výkonný termoplast	2	M10	13,5	18,5	19,1	28,5	6,5	18,6	42,6	47,1	65,2	74,8	10,5	20	20
06611-50-2101X25	tmavošedá RAL 7021	Vysoce výkonný termoplast	2	M10	13,5	18,5	19,1	28,5	6,5	18,6	42,6	47,1	65,2	74,8	10,5	20	25
06611-50-2102X25	čistě oranžová RAL 2004	Vysoce výkonný termoplast	2	M10	13,5	18,5	19,1	28,5	6,5	18,6	42,6	47,1	65,2	74,8	10,5	20	25
06611-50-21016X25	řepkově žlutá RAL 1021	Vysoce výkonný termoplast	2	M10	13,5	18,5	19,1	28,5	6,5	18,6	42,6	47,1	65,2	74,8	10,5	20	25
06611-50-21084X25	bezpečnostní červená RAL 3020	Vysoce výkonný termoplast	2	M10	13,5	18,5	19,1	28,5	6,5	18,6	42,6	47,1	65,2	74,8	10,5	20	25
06611-50-21086X25	signální zelená RAL 6032	Vysoce výkonný termoplast	2	M10	13,5	18,5	19,1	28,5	6,5	18,6	42,6	47,1	65,2	74,8	10,5	20	25
06611-50-21087X25	bezpečnostní modrá RAL 5017	Vysoce výkonný termoplast	2	M10	13,5	18,5	19,1	28,5	6,5	18,6	42,6	47,1	65,2	74,8	10,5	20	25
06611-50-21088X25	světle šedá RAL 7035	Vysoce výkonný termoplast	2	M10	13,5	18,5	19,1	28,5	6,5	18,6	42,6	47,1	65,2	74,8	10,5	20	25
06611-50-2101X30	tmavošedá RAL 7021	Vysoce výkonný termoplast	2	M10	13,5	18,5	19,1	28,5	6,5	18,6	42,6	47,1	65,2	74,8	10,5	20	30
06611-50-2102X30	čistě oranžová RAL 2004	Vysoce výkonný termoplast	2	M10	13,5	18,5	19,1	28,5	6,5	18,6	42,6	47,1	65,2	74,8	10,5	20	30
06611-50-21016X30	řepkově žlutá RAL 1021	Vysoce výkonný termoplast	2	M10	13,5	18,5	19,1	28,5	6,5	18,6	42,6	47,1	65,2	74,8	10,5	20	30
06611-50-21084X30	bezpečnostní červená RAL 3020	Vysoce výkonný termoplast	2	M10	13,5	18,5	19,1	28,5	6,5	18,6	42,6	47,1	65,2	74,8	10,5	20	30
06611-50-21086X30	signální zelená RAL 6032	Vysoce výkonný termoplast	2	M10	13,5	18,5	19,1	28,5	6,5	18,6	42,6	47,1	65,2	74,8	10,5	20	30
06611-50-21087X30	bezpečnostní modrá RAL 5017	Vysoce výkonný termoplast	2	M10	13,5	18,5	19,1	28,5	6,5	18,6	42,6	47,1	65,2	74,8	10,5	20	30
06611-50-21088X30	světle šedá RAL 7035	Vysoce výkonný termoplast	2	M10	13,5	18,5	19,1	28,5	6,5	18,6	42,6	47,1	65,2	74,8	10,5	20	30
06611-50-2101X40	tmavošedá RAL 7021	Vysoce výkonný termoplast	2	M10	13,5	18,5	19,1	28,5	6,5	18,6	42,6	47,1	65,2	74,8	10,5	20	40
06611-50-2102X40	čistě oranžová RAL 2004	Vysoce výkonný termoplast	2	M10	13,5	18,5	19,1	28,5	6,5	18,6	42,6	47,1	65,2	74,8	10,5	20	40
06611-50-21016X40	řepkově žlutá RAL 1021	Vysoce výkonný termoplast	2	M10	13,5	18,5	19,1	28,5	6,5	18,6	42,6	47,1	65,2	74,8	10,5	20	40
06611-50-21084X40	bezpečnostní červená RAL 3020	Vysoce výkonný termoplast	2	M10	13,5	18,5	19,1	28,5	6,5	18,6	42,6	47,1	65,2	74,8	10,5	20	40
06611-50-21086X40	signální zelená RAL 6032	Vysoce výkonný termoplast	2	M10	13,5	18,5	19,1	28,5	6,5	18,6	42,6	47,1	65,2	74,8	10,5	20	40
06611-50-21087X40	bezpečnostní modrá RAL 5017	Vysoce výkonný termoplast	2	M10	13,5	18,5	19,1	28,5	6,5	18,6	42,6	47,1	65,2	74,8	10,5	20	40
06611-50-21088X40	světle šedá RAL 7035	Vysoce výkonný termoplast	2	M10	13,5	18,5	19,1	28,5	6,5	18,6	42,6	47,1	65,2	74,8	10,5	20	40
06611-50-2101X50	tmavošedá RAL 7021	Vysoce výkonný termoplast	2	M10	13,5	18,5	19,1	28,5	6,5	18,6	42,6	47,1	65,2	74,8	10,5	20	50
06611-50-2102X50	čistě oranžová RAL 2004	Vysoce výkonný termoplast	2	M10	13,5	18,5	19,1	28,5	6,5	18,6	42,6	47,1	65,2	74,8	10,5	20	50
06611-50-21016X50	řepkově žlutá RAL 1021	Vysoce výkonný termoplast	2	M10	13,5	18,5	19,1	28,5	6,5	18,6	42,6	47,1	65,2	74,8	10,5	20	50
06611-50-21084X50	bezpečnostní červená RAL 3020	Vysoce výkonný termoplast	2	M10	13,5	18,5	19,1	28,5	6,5	18,6	42,6	47,1	65,2	74,8	10,5	20	50
06611-50-21086X50	signální zelená RAL 6032	Vysoce výkonný termoplast	2	M10	13,5	18,5	19,1	28,5	6,5	18,6	42,6	47,1	65,2	74,8	10,5	20	50
06611-50-21087X50	bezpečnostní modrá RAL 5017	Vysoce výkonný termoplast	2	M10	13,5	18,5	19,1	28,5	6,5	18,6	42,6	47,1	65,2	74,8	10,5	20	50
06611-50-21088X50	světle šedá RAL 7035	Vysoce výkonný termoplast	2	M10	13,5	18,5	19,1	28,5	6,5	18,6	42,6	47,1	65,2	74,8	10,5	20	50
06611-50-2101X60	tmavošedá RAL 7021	Vysoce výkonný termoplast	2	M10	13,5	18,5	19,1	28,5	6,5	18,6	42,6	47,1	65,2	74,8	10,5	20	60
06611-50-2102X60	čistě oranžová RAL 2004	Vysoce výkonný termoplast	2	M10	13,5	18,5	19,1	28,5	6,5	18,6	42,6	47,1	65,2	74,8	10,5	20	60
06611-50-21016X60	řepkově žlutá RAL 1021	Vysoce výkonný termoplast	2	M10	13,5	18,5	19,1	28,5	6,5	18,6	42,6	47,1	65,2	74,8	10,5	20	60
06611-50-21084X60	bezpečnostní červená RAL 3020	Vysoce výkonný termoplast	2	M10	13,5	18,5	19,1	28,5	6,5	18,6	42,6	47,1	65,2	74,8	10,5	20	60
06611-50-21086X60	signální zelená RAL 6032	Vysoce výkonný termoplast	2	M10	13,5	18,5	19,1	28,5	6,5	18,6	42,6	47,1	65,2	74,8	10,5	20	60
06611-50-21087X60	bezpečnostní modrá RAL 5017	Vysoce výkonný termoplast	2	M10	13,5	18,5	19,1	28,5	6,5	18,6	42,6	47,1	65,2	74,8	10,5	20	60
06611-50-21088X60	světle šedá RAL 7035	Vysoce výkonný termoplast	2	M10	13,5	18,5	19,1	28,5	6,5	18,6	42,6	47,1	65,2	74,8	10,5	20	60
06611-50-3081X20	tmavošedá RAL 7021	Vysoce výkonný termoplast	3	M8	16	21,2	21,9	37	10	24	54	59,2	80,2	91,1	11,5	22	20
06611-50-3082X20	čistě oranžová RAL 2004	Vysoce výkonný termoplast	3	M8	16	21,2	21,9	37	10	24	54	59,2	80,2	91,1	11,5	22	20
06611-50-30816X20	řepkově žlutá RAL 1021	Vysoce výkonný termoplast	3	M8	16	21,2	21,9	37	10	24	54	59,2	80,2	91,1	11,5	22	20
06611-50-30884X20	bezpečnostní červená RAL 3020	Vysoce výkonný termoplast	3	M8	16	21,2	21,9	37	10	24	54	59,2	80,2	91,1	11,5	22	20
06611-50-30886X20	signální zelená RAL 6032	Vysoce výkonný termoplast	3	M8	16	21,2	21,9	37	10	24	54	59,2	80,2	91,1	11,5	22	20
06611-50-30887X20	bezpečnostní modrá RAL 5017	Vysoce výkonný termoplast	3	M8	16	21,2	21,9	37	10	24	54	59,2	80,2	91,1	11,5	22	20
06611-50-30888X20	světle šedá RAL 7035	Vysoce výkonný termoplast	3	M8	16	21,2	21,9	37	10	24	54	59,2	80,2	91,1	11,5	22	20
06611-50-3081X25	tmavošedá RAL 7021	Vysoce výkonný termoplast	3	M8	16	21,2	21,9	37	10	24	54	59,2	80,2	91,1	11,5	22	25

Přehled zboží

Objednací číslo	Barva základního tělesa	Materiál základní těleso	Velikost	X	D	D1	D2	H	H1	H2	H3	H4	A	A1	B	Počet zubů	L
06611-50-3082X25	čistě oranžová RAL 2004	Vysoce výkonný termoplast	3	M8	16	21,2	21,9	37	10	24	54	59,2	80,2	91,1	11,5	22	25
06611-50-30816X25	řepkově žlutá RAL 1021	Vysoce výkonný termoplast	3	M8	16	21,2	21,9	37	10	24	54	59,2	80,2	91,1	11,5	22	25
06611-50-30884X25	bezpečnostní červená RAL 3020	Vysoce výkonný termoplast	3	M8	16	21,2	21,9	37	10	24	54	59,2	80,2	91,1	11,5	22	25
06611-50-30886X25	signální zelená RAL 6032	Vysoce výkonný termoplast	3	M8	16	21,2	21,9	37	10	24	54	59,2	80,2	91,1	11,5	22	25
06611-50-30887X25	bezpečnostní modrá RAL 5017	Vysoce výkonný termoplast	3	M8	16	21,2	21,9	37	10	24	54	59,2	80,2	91,1	11,5	22	25
06611-50-30888X25	světle šedá RAL 7035	Vysoce výkonný termoplast	3	M8	16	21,2	21,9	37	10	24	54	59,2	80,2	91,1	11,5	22	25
06611-50-3081X30	tmavošedá RAL 7021	Vysoce výkonný termoplast	3	M8	16	21,2	21,9	37	10	24	54	59,2	80,2	91,1	11,5	22	30
06611-50-3082X30	čistě oranžová RAL 2004	Vysoce výkonný termoplast	3	M8	16	21,2	21,9	37	10	24	54	59,2	80,2	91,1	11,5	22	30
06611-50-30816X30	řepkově žlutá RAL 1021	Vysoce výkonný termoplast	3	M8	16	21,2	21,9	37	10	24	54	59,2	80,2	91,1	11,5	22	30
06611-50-30884X30	bezpečnostní červená RAL 3020	Vysoce výkonný termoplast	3	M8	16	21,2	21,9	37	10	24	54	59,2	80,2	91,1	11,5	22	30
06611-50-30886X30	signální zelená RAL 6032	Vysoce výkonný termoplast	3	M8	16	21,2	21,9	37	10	24	54	59,2	80,2	91,1	11,5	22	30
06611-50-30887X30	bezpečnostní modrá RAL 5017	Vysoce výkonný termoplast	3	M8	16	21,2	21,9	37	10	24	54	59,2	80,2	91,1	11,5	22	30
06611-50-30888X30	světle šedá RAL 7035	Vysoce výkonný termoplast	3	M8	16	21,2	21,9	37	10	24	54	59,2	80,2	91,1	11,5	22	30
06611-50-3081X40	tmavošedá RAL 7021	Vysoce výkonný termoplast	3	M8	16	21,2	21,9	37	10	24	54	59,2	80,2	91,1	11,5	22	40
06611-50-3082X40	čistě oranžová RAL 2004	Vysoce výkonný termoplast	3	M8	16	21,2	21,9	37	10	24	54	59,2	80,2	91,1	11,5	22	40
06611-50-30816X40	řepkově žlutá RAL 1021	Vysoce výkonný termoplast	3	M8	16	21,2	21,9	37	10	24	54	59,2	80,2	91,1	11,5	22	40
06611-50-30884X40	bezpečnostní červená RAL 3020	Vysoce výkonný termoplast	3	M8	16	21,2	21,9	37	10	24	54	59,2	80,2	91,1	11,5	22	40
06611-50-30886X40	signální zelená RAL 6032	Vysoce výkonný termoplast	3	M8	16	21,2	21,9	37	10	24	54	59,2	80,2	91,1	11,5	22	40
06611-50-30887X40	bezpečnostní modrá RAL 5017	Vysoce výkonný termoplast	3	M8	16	21,2	21,9	37	10	24	54	59,2	80,2	91,1	11,5	22	40
06611-50-30888X40	světle šedá RAL 7035	Vysoce výkonný termoplast	3	M8	16	21,2	21,9	37	10	24	54	59,2	80,2	91,1	11,5	22	40
06611-50-3081X50	tmavošedá RAL 7021	Vysoce výkonný termoplast	3	M8	16	21,2	21,9	37	10	24	54	59,2	80,2	91,1	11,5	22	50
06611-50-3082X50	čistě oranžová RAL 2004	Vysoce výkonný termoplast	3	M8	16	21,2	21,9	37	10	24	54	59,2	80,2	91,1	11,5	22	50
06611-50-30816X50	řepkově žlutá RAL 1021	Vysoce výkonný termoplast	3	M8	16	21,2	21,9	37	10	24	54	59,2	80,2	91,1	11,5	22	50
06611-50-30884X50	bezpečnostní červená RAL 3020	Vysoce výkonný termoplast	3	M8	16	21,2	21,9	37	10	24	54	59,2	80,2	91,1	11,5	22	50
06611-50-30886X50	signální zelená RAL 6032	Vysoce výkonný termoplast	3	M8	16	21,2	21,9	37	10	24	54	59,2	80,2	91,1	11,5	22	50
06611-50-30887X50	bezpečnostní modrá RAL 5017	Vysoce výkonný termoplast	3	M8	16	21,2	21,9	37	10	24	54	59,2	80,2	91,1	11,5	22	50
06611-50-30888X50	světle šedá RAL 7035	Vysoce výkonný termoplast	3	M8	16	21,2	21,9	37	10	24	54	59,2	80,2	91,1	11,5	22	50
06611-50-3081X60	tmavošedá RAL 7021	Vysoce výkonný termoplast	3	M8	16	21,2	21,9	37	10	24	54	59,2	80,2	91,1	11,5	22	60
06611-50-3082X60	čistě oranžová RAL 2004	Vysoce výkonný termoplast	3	M8	16	21,2	21,9	37	10	24	54	59,2	80,2	91,1	11,5	22	60
06611-50-30816X60	řepkově žlutá RAL 1021	Vysoce výkonný termoplast	3	M8	16	21,2	21,9	37	10	24	54	59,2	80,2	91,1	11,5	22	60
06611-50-30884X60	bezpečnostní červená RAL 3020	Vysoce výkonný termoplast	3	M8	16	21,2	21,9	37	10	24	54	59,2	80,2	91,1	11,5	22	60
06611-50-30886X60	signální zelená RAL 6032	Vysoce výkonný termoplast	3	M8	16	21,2	21,9	37	10	24	54	59,2	80,2	91,1	11,5	22	60
06611-50-30887X60	bezpečnostní modrá RAL 5017	Vysoce výkonný termoplast	3	M8	16	21,2	21,9	37	10	24	54	59,2	80,2	91,1	11,5	22	60
06611-50-30888X60	světle šedá RAL 7035	Vysoce výkonný termoplast	3	M8	16	21,2	21,9	37	10	24	54	59,2	80,2	91,1	11,5	22	60
06611-50-3101X20	tmavošedá RAL 7021	Vysoce výkonný termoplast	3	M10	16	21,2	21,9	37	10	24	54	59,2	80,2	91,1	11,5	22	20
06611-50-3102X20	čistě oranžová RAL 2004	Vysoce výkonný termoplast	3	M10	16	21,2	21,9	37	10	24	54	59,2	80,2	91,1	11,5	22	20
06611-50-31016X20	řepkově žlutá RAL 1021	Vysoce výkonný termoplast	3	M10	16	21,2	21,9	37	10	24	54	59,2	80,2	91,1	11,5	22	20
06611-50-31084X20	bezpečnostní červená RAL 3020	Vysoce výkonný termoplast	3	M10	16	21,2	21,9	37	10	24	54	59,2	80,2	91,1	11,5	22	20
06611-50-31086X20	signální zelená RAL 6032	Vysoce výkonný termoplast	3	M10	16	21,2	21,9	37	10	24	54	59,2	80,2	91,1	11,5	22	20
06611-50-31087X20	bezpečnostní modrá RAL 5017	Vysoce výkonný termoplast	3	M10	16	21,2	21,9	37	10	24	54	59,2	80,2	91,1	11,5	22	20
06611-50-31088X20	světle šedá RAL 7035	Vysoce výkonný termoplast	3	M10	16	21,2	21,9	37	10	24	54	59,2	80,2	91,1	11,5	22	20
06611-50-3101X25	tmavošedá RAL 7021	Vysoce výkonný termoplast	3	M10	16	21,2	21,9	37	10	24	54	59,2	80,2	91,1	11,5	22	25
06611-50-3102X25	čistě oranžová RAL 2004	Vysoce výkonný termoplast	3	M10	16	21,2	21,9	37	10	24	54	59,2	80,2	91,1	11,5	22	25
06611-50-31016X25	řepkově žlutá RAL 1021	Vysoce výkonný termoplast	3	M10	16	21,2	21,9	37	10	24	54	59,2	80,2	91,1	11,5	22	25
06611-50-31084X25	bezpečnostní červená RAL 3020	Vysoce výkonný termoplast	3	M10	16	21,2	21,9	37	10	24	54	59,2	80,2	91,1	11,5	22	25
06611-50-31086X25	signální zelená RAL 6032	Vysoce výkonný termoplast	3	M10	16	21,2	21,9	37	10	24	54	59,2	80,2	91,1	11,5	22	25
06611-50-31087X25	bezpečnostní modrá RAL 5017	Vysoce výkonný termoplast	3	M10	16	21,2	21,9	37	10	24	54	59,2	80,2	91,1	11,5	22	25
06611-50-31088X25	světle šedá RAL 7035	Vysoce výkonný termoplast	3	M10	16	21,2	21,9	37	10	24	54	59,2	80,2	91,1	11,5	22	25
06611-50-3101X30	tmavošedá RAL 7021	Vysoce výkonný termoplast	3	M10	16	21,2	21,9	37	10	24	54	59,2	80,2	91,1	11,5	22	30
06611-50-3102X30	čistě oranžová RAL 2004	Vysoce výkonný termoplast	3	M10	16	21,2	21,9	37	10	24	54	59,2	80,2	91,1	11,5	22	30
06611-50-31016X30	řepkově žlutá RAL 1021	Vysoce výkonný termoplast	3	M10	16	21,2	21,9	37	10	24	54	59,2	80,2	91,1	11,5	22	30
06611-50-31084X30	bezpečnostní červená RAL 3020	Vysoce výkonný termoplast	3	M10	16	21,2	21,9	37	10	24	54	59,2	80,2	91,1	11,5	22	30
06611-50-31086X30	signální zelená RAL 6032	Vysoce výkonný termoplast	3	M10	16	21,2	21,9	37	10	24	54	59,2	80,2	91,1	11,5	22	30
06611-50-31087X30	bezpečnostní modrá RAL 5017	Vysoce výkonný termoplast	3	M10	16	21,2	21,9	37	10	24	54	59,2	80,2	91,1	11,5	22	30
06611-50-31088X30	světle šedá RAL 7035	Vysoce výkonný termoplast	3	M10	16	21,2	21,9	37	10	24	54	59,2	80,2	91,1	11,5	22	30
06611-50-3101X40	tmavošedá RAL 7021	Vysoce výkonný termoplast	3	M10	16	21,2	21,9	37	10	24	54	59,2	80,2	91,1	11,5	22	40
06611-50-3102X40	čistě oranžová RAL 2004	Vysoce výkonný termoplast	3	M10	16	21,2	21,9	37	10	24	54	59,2	80,2	91,1	11,5	22	40
06611-50-31016X40	řepkově žlutá RAL 1021	Vysoce výkonný termoplast	3	M10	16	21,2	21,9	37	10	24	54	59,2	80,2	91,1	11,5	22	40
06611-50-31084X40	bezpečnostní červená RAL 3020	Vysoce výkonný termoplast	3	M10	16	21,2	21,9	37	10	24	54	59,2	80,2	91,1	11,5	22	40
06611-50-31086X40	signální zelená RAL 6032	Vysoce výkonný termoplast	3	M10	16	21,2	21,9	37	10	24	54	59,2	80,2	91,1	11,5	22	40
06611-50-31087X40	bezpečnostní modrá RAL 5017	Vysoce výkonný termoplast	3	M10	16	21,2	21,9	37	10	24	54	59,2	80,2	91,1	11,5	22	40
06611-50-31088X40	světle šedá RAL 7035	Vysoce výkonný termoplast	3	M10	16	21,2	21,9	37	10	24	54	59,2	80,2	91,1	11,5	22	40
06611-50-3101X50	tmavošedá RAL 7021	Vysoce výkonný termoplast	3	M10	16	21,2	21,9	37	10	24	54	59,2	80,2	91,1	11,5	22	50
06611-50-3102X50	čistě oranžová RAL 2004	Vysoce výkonný termoplast	3	M10	16	21,2	21,9	37	10	24	54	59,2	80,2	91,1	11,5	22	50

Přehled zboží

Objednací číslo	Barva základního tělesa	Materiál základní těleso	Velikost	X	D	D1	D2	H	H1	H2	H3	H4	A	A1	B	Počet zubů	L
06611-50-31016X50	řepkově žlutá RAL 1021	Vysoce výkonný termoplast	3	M10	16	21,2	21,9	37	10	24	54	59,2	80,2	91,1	11,5	22	50
06611-50-31084X50	bezpečnostní červená RAL 3020	Vysoce výkonný termoplast	3	M10	16	21,2	21,9	37	10	24	54	59,2	80,2	91,1	11,5	22	50
06611-50-31086X50	signální zelená RAL 6032	Vysoce výkonný termoplast	3	M10	16	21,2	21,9	37	10	24	54	59,2	80,2	91,1	11,5	22	50
06611-50-31087X50	bezpečnostní modrá RAL 5017	Vysoce výkonný termoplast	3	M10	16	21,2	21,9	37	10	24	54	59,2	80,2	91,1	11,5	22	50
06611-50-31088X50	světle šedá RAL 7035	Vysoce výkonný termoplast	3	M10	16	21,2	21,9	37	10	24	54	59,2	80,2	91,1	11,5	22	50
06611-50-3101X60	tmavošedá RAL 7021	Vysoce výkonný termoplast	3	M10	16	21,2	21,9	37	10	24	54	59,2	80,2	91,1	11,5	22	60
06611-50-3102X60	čistě oranžová RAL 2004	Vysoce výkonný termoplast	3	M10	16	21,2	21,9	37	10	24	54	59,2	80,2	91,1	11,5	22	60
06611-50-31016X60	řepkově žlutá RAL 1021	Vysoce výkonný termoplast	3	M10	16	21,2	21,9	37	10	24	54	59,2	80,2	91,1	11,5	22	60
06611-50-31084X60	bezpečnostní červená RAL 3020	Vysoce výkonný termoplast	3	M10	16	21,2	21,9	37	10	24	54	59,2	80,2	91,1	11,5	22	60
06611-50-31086X60	signální zelená RAL 6032	Vysoce výkonný termoplast	3	M10	16	21,2	21,9	37	10	24	54	59,2	80,2	91,1	11,5	22	60
06611-50-31087X60	bezpečnostní modrá RAL 5017	Vysoce výkonný termoplast	3	M10	16	21,2	21,9	37	10	24	54	59,2	80,2	91,1	11,5	22	60
06611-50-31088X60	světle šedá RAL 7035	Vysoce výkonný termoplast	3	M10	16	21,2	21,9	37	10	24	54	59,2	80,2	91,1	11,5	22	60
06611-50-4121X25	tmavošedá RAL 7021	Vysoce výkonný termoplast	4	M12	19	26,2	27,1	43,1	10	27,8	62,4	68,1	96,8	110,3	14,1	24	25
06611-50-4122X25	čistě oranžová RAL 2004	Vysoce výkonný termoplast	4	M12	19	26,2	27,1	43,1	10	27,8	62,4	68,1	96,8	110,3	14,1	24	25
06611-50-41216X25	řepkově žlutá RAL 1021	Vysoce výkonný termoplast	4	M12	19	26,2	27,1	43,1	10	27,8	62,4	68,1	96,8	110,3	14,1	24	25
06611-50-41284X25	bezpečnostní červená RAL 3020	Vysoce výkonný termoplast	4	M12	19	26,2	27,1	43,1	10	27,8	62,4	68,1	96,8	110,3	14,1	24	25
06611-50-41286X25	signální zelená RAL 6032	Vysoce výkonný termoplast	4	M12	19	26,2	27,1	43,1	10	27,8	62,4	68,1	96,8	110,3	14,1	24	25
06611-50-41287X25	bezpečnostní modrá RAL 5017	Vysoce výkonný termoplast	4	M12	19	26,2	27,1	43,1	10	27,8	62,4	68,1	96,8	110,3	14,1	24	25
06611-50-41288X25	světle šedá RAL 7035	Vysoce výkonný termoplast	4	M12	19	26,2	27,1	43,1	10	27,8	62,4	68,1	96,8	110,3	14,1	24	25
06611-50-4121X30	tmavošedá RAL 7021	Vysoce výkonný termoplast	4	M12	19	26,2	27,1	43,1	10	27,8	62,4	68,1	96,8	110,3	14,1	24	30
06611-50-4122X30	čistě oranžová RAL 2004	Vysoce výkonný termoplast	4	M12	19	26,2	27,1	43,1	10	27,8	62,4	68,1	96,8	110,3	14,1	24	30
06611-50-41216X30	řepkově žlutá RAL 1021	Vysoce výkonný termoplast	4	M12	19	26,2	27,1	43,1	10	27,8	62,4	68,1	96,8	110,3	14,1	24	30
06611-50-41284X30	bezpečnostní červená RAL 3020	Vysoce výkonný termoplast	4	M12	19	26,2	27,1	43,1	10	27,8	62,4	68,1	96,8	110,3	14,1	24	30
06611-50-41286X30	signální zelená RAL 6032	Vysoce výkonný termoplast	4	M12	19	26,2	27,1	43,1	10	27,8	62,4	68,1	96,8	110,3	14,1	24	30
06611-50-41287X30	bezpečnostní modrá RAL 5017	Vysoce výkonný termoplast	4	M12	19	26,2	27,1	43,1	10	27,8	62,4	68,1	96,8	110,3	14,1	24	30
06611-50-41288X30	světle šedá RAL 7035	Vysoce výkonný termoplast	4	M12	19	26,2	27,1	43,1	10	27,8	62,4	68,1	96,8	110,3	14,1	24	30
06611-50-4121X40	tmavošedá RAL 7021	Vysoce výkonný termoplast	4	M12	19	26,2	27,1	43,1	10	27,8	62,4	68,1	96,8	110,3	14,1	24	40
06611-50-4122X40	čistě oranžová RAL 2004	Vysoce výkonný termoplast	4	M12	19	26,2	27,1	43,1	10	27,8	62,4	68,1	96,8	110,3	14,1	24	40
06611-50-41216X40	řepkově žlutá RAL 1021	Vysoce výkonný termoplast	4	M12	19	26,2	27,1	43,1	10	27,8	62,4	68,1	96,8	110,3	14,1	24	40
06611-50-41284X40	bezpečnostní červená RAL 3020	Vysoce výkonný termoplast	4	M12	19	26,2	27,1	43,1	10	27,8	62,4	68,1	96,8	110,3	14,1	24	40
06611-50-41286X40	signální zelená RAL 6032	Vysoce výkonný termoplast	4	M12	19	26,2	27,1	43,1	10	27,8	62,4	68,1	96,8	110,3	14,1	24	40
06611-50-41287X40	bezpečnostní modrá RAL 5017	Vysoce výkonný termoplast	4	M12	19	26,2	27,1	43,1	10	27,8	62,4	68,1	96,8	110,3	14,1	24	40
06611-50-41288X40	světle šedá RAL 7035	Vysoce výkonný termoplast	4	M12	19	26,2	27,1	43,1	10	27,8	62,4	68,1	96,8	110,3	14,1	24	40
06611-50-4121X50	tmavošedá RAL 7021	Vysoce výkonný termoplast	4	M12	19	26,2	27,1	43,1	10	27,8	62,4	68,1	96,8	110,3	14,1	24	50
06611-50-4122X50	čistě oranžová RAL 2004	Vysoce výkonný termoplast	4	M12	19	26,2	27,1	43,1	10	27,8	62,4	68,1	96,8	110,3	14,1	24	50
06611-50-41216X50	řepkově žlutá RAL 1021	Vysoce výkonný termoplast	4	M12	19	26,2	27,1	43,1	10	27,8	62,4	68,1	96,8	110,3	14,1	24	50
06611-50-41284X50	bezpečnostní červená RAL 3020	Vysoce výkonný termoplast	4	M12	19	26,2	27,1	43,1	10	27,8	62,4	68,1	96,8	110,3	14,1	24	50
06611-50-41286X50	signální zelená RAL 6032	Vysoce výkonný termoplast	4	M12	19	26,2	27,1	43,1	10	27,8	62,4	68,1	96,8	110,3	14,1	24	50
06611-50-41287X50	bezpečnostní modrá RAL 5017	Vysoce výkonný termoplast	4	M12	19	26,2	27,1	43,1	10	27,8	62,4	68,1	96,8	110,3	14,1	24	50
06611-50-41288X50	světle šedá RAL 7035	Vysoce výkonný termoplast	4	M12	19	26,2	27,1	43,1	10	27,8	62,4	68,1	96,8	110,3	14,1	24	50
06611-50-4121X60	tmavošedá RAL 7021	Vysoce výkonný termoplast	4	M12	19	26,2	27,1	43,1	10	27,8	62,4	68,1	96,8	110,3	14,1	24	60
06611-50-4122X60	čistě oranžová RAL 2004	Vysoce výkonný termoplast	4	M12	19	26,2	27,1	43,1	10	27,8	62,4	68,1	96,8	110,3	14,1	24	60
06611-50-41216X60	řepkově žlutá RAL 1021	Vysoce výkonný termoplast	4	M12	19	26,2	27,1	43,1	10	27,8	62,4	68,1	96,8	110,3	14,1	24	60
06611-50-41284X60	bezpečnostní červená RAL 3020	Vysoce výkonný termoplast	4	M12	19	26,2	27,1	43,1	10	27,8	62,4	68,1	96,8	110,3	14,1	24	60
06611-50-41286X60	signální zelená RAL 6032	Vysoce výkonný termoplast	4	M12	19	26,2	27,1	43,1	10	27,8	62,4	68,1	96,8	110,3	14,1	24	60
06611-50-41287X60	bezpečnostní modrá RAL 5017	Vysoce výkonný termoplast	4	M12	19	26,2	27,1	43,1	10	27,8	62,4	68,1	96,8	110,3	14,1	24	60
06611-50-41288X60	světle šedá RAL 7035	Vysoce výkonný termoplast	4	M12	19	26,2	27,1	43,1	10	27,8	62,4	68,1	96,8	110,3	14,1	24	60
06611-50-5161X30	tmavošedá RAL 7021	Vysoce výkonný termoplast	5	M16	23	30,5	31,5	49,1	12	30,8	72,9	79,2	110,9	126,6	15,1	26	30
06611-50-5162X30	čistě oranžová RAL 2004	Vysoce výkonný termoplast	5	M16	23	30,5	31,5	49,1	12	30,8	72,9	79,2	110,9	126,6	15,1	26	30
06611-50-51616X30	řepkově žlutá RAL 1021	Vysoce výkonný termoplast	5	M16	23	30,5	31,5	49,1	12	30,8	72,9	79,2	110,9	126,6	15,1	26	30
06611-50-51684X30	bezpečnostní červená RAL 3020	Vysoce výkonný termoplast	5	M16	23	30,5	31,5	49,1	12	30,8	72,9	79,2	110,9	126,6	15,1	26	30
06611-50-51686X30	signální zelená RAL 6032	Vysoce výkonný termoplast	5	M16	23	30,5	31,5	49,1	12	30,8	72,9	79,2	110,9	126,6	15,1	26	30
06611-50-51687X30	bezpečnostní modrá RAL 5017	Vysoce výkonný termoplast	5	M16	23	30,5	31,5	49,1	12	30,8	72,9	79,2	110,9	126,6	15,1	26	30
06611-50-51688X30	světle šedá RAL 7035	Vysoce výkonný termoplast	5	M16	23	30,5	31,5	49,1	12	30,8	72,9	79,2	110,9	126,6	15,1	26	30
06611-50-5161X40	tmavošedá RAL 7021	Vysoce výkonný termoplast	5	M16	23	30,5	31,5	49,1	12	30,8	72,9	79,2	110,9	126,6	15,1	26	40
06611-50-5162X40	čistě oranžová RAL 2004	Vysoce výkonný termoplast	5	M16	23	30,5	31,5	49,1	12	30,8	72,9	79,2	110,9	126,6	15,1	26	40
06611-50-51616X40	řepkově žlutá RAL 1021	Vysoce výkonný termoplast	5	M16	23	30,5	31,5	49,1	12	30,8	72,9	79,2	110,9	126,6	15,1	26	40
06611-50-51684X40	bezpečnostní červená RAL 3020	Vysoce výkonný termoplast	5	M16	23	30,5	31,5	49,1	12	30,8	72,9	79,2	110,9	126,6	15,1	26	40
06611-50-51686X40	signální zelená RAL 6032	Vysoce výkonný termoplast	5	M16	23	30,5	31,5	49,1	12	30,8	72,9	79,2	110,9	126,6	15,1	26	40
06611-50-51687X40	bezpečnostní modrá RAL 5017	Vysoce výkonný termoplast	5	M16	23	30,5	31,5	49,1	12	30,8	72,9	79,2	110,9	126,6	15,1	26	40
06611-50-51688X40	světle šedá RAL 7035	Vysoce výkonný termoplast	5	M16	23	30,5	31,5	49,1	12	30,8	72,9	79,2	110,9	126,6	15,1	26	40
06611-50-5161X50	tmavošedá RAL 7021	Vysoce výkonný termoplast	5	M16	23	30,5	31,5	49,1	12	30,8	72,9	79,2	110,9	126,6	15,1	26	50
06611-50-5162X50	čistě oranžová RAL 2004	Vysoce výkonný termoplast	5	M16	23	30,5	31,5	49,1	12	30,8	72,9	79,2	110,9	126,6	15,1	26	50
06611-50-51616X50	řepkově žlutá RAL 1021	Vysoce výkonný termoplast	5	M16	23	30,5	31,5	49,1	12	30,8	72,9	79,2	110,9	126,6	15,1	26	50

Přehled zboží

Objednací číslo	Barva základního tělesa	Materiál základní těleso	Velikost	X	D	D1	D2	H	H1	H2	H3	H4	A	A1	B	Počet zubů	L
06611-50-51684X50	bezpečnostní červená RAL 3020	Vysoce výkonný termoplast	5	M16	23	30,5	31,5	49,1	12	30,8	72,9	79,2	110,9	126,6	15,1	26	50
06611-50-51686X50	signální zelená RAL 6032	Vysoce výkonný termoplast	5	M16	23	30,5	31,5	49,1	12	30,8	72,9	79,2	110,9	126,6	15,1	26	50
06611-50-51687X50	bezpečnostní modrá RAL 5017	Vysoce výkonný termoplast	5	M16	23	30,5	31,5	49,1	12	30,8	72,9	79,2	110,9	126,6	15,1	26	50
06611-50-51688X50	světle šedá RAL 7035	Vysoce výkonný termoplast	5	M16	23	30,5	31,5	49,1	12	30,8	72,9	79,2	110,9	126,6	15,1	26	50
06611-50-5161X60	tmavošedá RAL 7021	Vysoce výkonný termoplast	5	M16	23	30,5	31,5	49,1	12	30,8	72,9	79,2	110,9	126,6	15,1	26	60
06611-50-5162X60	čistě oranžová RAL 2004	Vysoce výkonný termoplast	5	M16	23	30,5	31,5	49,1	12	30,8	72,9	79,2	110,9	126,6	15,1	26	60
06611-50-51616X60	řepkově žlutá RAL 1021	Vysoce výkonný termoplast	5	M16	23	30,5	31,5	49,1	12	30,8	72,9	79,2	110,9	126,6	15,1	26	60
06611-50-51684X60	bezpečnostní červená RAL 3020	Vysoce výkonný termoplast	5	M16	23	30,5	31,5	49,1	12	30,8	72,9	79,2	110,9	126,6	15,1	26	60
06611-50-51686X60	signální zelená RAL 6032	Vysoce výkonný termoplast	5	M16	23	30,5	31,5	49,1	12	30,8	72,9	79,2	110,9	126,6	15,1	26	60
06611-50-51687X60	bezpečnostní modrá RAL 5017	Vysoce výkonný termoplast	5	M16	23	30,5	31,5	49,1	12	30,8	72,9	79,2	110,9	126,6	15,1	26	60
06611-50-51688X60	světle šedá RAL 7035	Vysoce výkonný termoplast	5	M16	23	30,5	31,5	49,1	12	30,8	72,9	79,2	110,9	126,6	15,1	26	60