Popis zboží/obrázky produktu

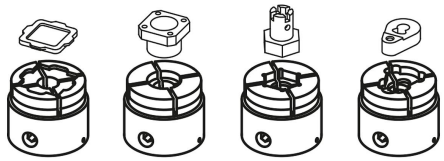

Popis

Materiál:
Skříň a upínací kroužek z oceli pro zušlechtění 1.0503.
Uchycovací čepy z oceli pro zušlechtění 1.7220.
Kleština z hliníku 3.4365.

Provedení:
Skříň, uchycovací čep a upínací kroužek brynýrovány.
Kleština modře eloxovaná.

Upozornění:
S upínacím šroubem nemanipulujte bez upínacího kroužku nebo vloženého obrobku.
Bočním upínacím šroubem se obrobek upíná na obvodu.
Kleštinu lze opracováním přizpůsobit různým obrysům obrobků.
Ideální upínací prvek pro opracování obrobků na obráběcích centrech, frézovacích centrech, na 5osých obráběcích strojích, atd.

Výkresy

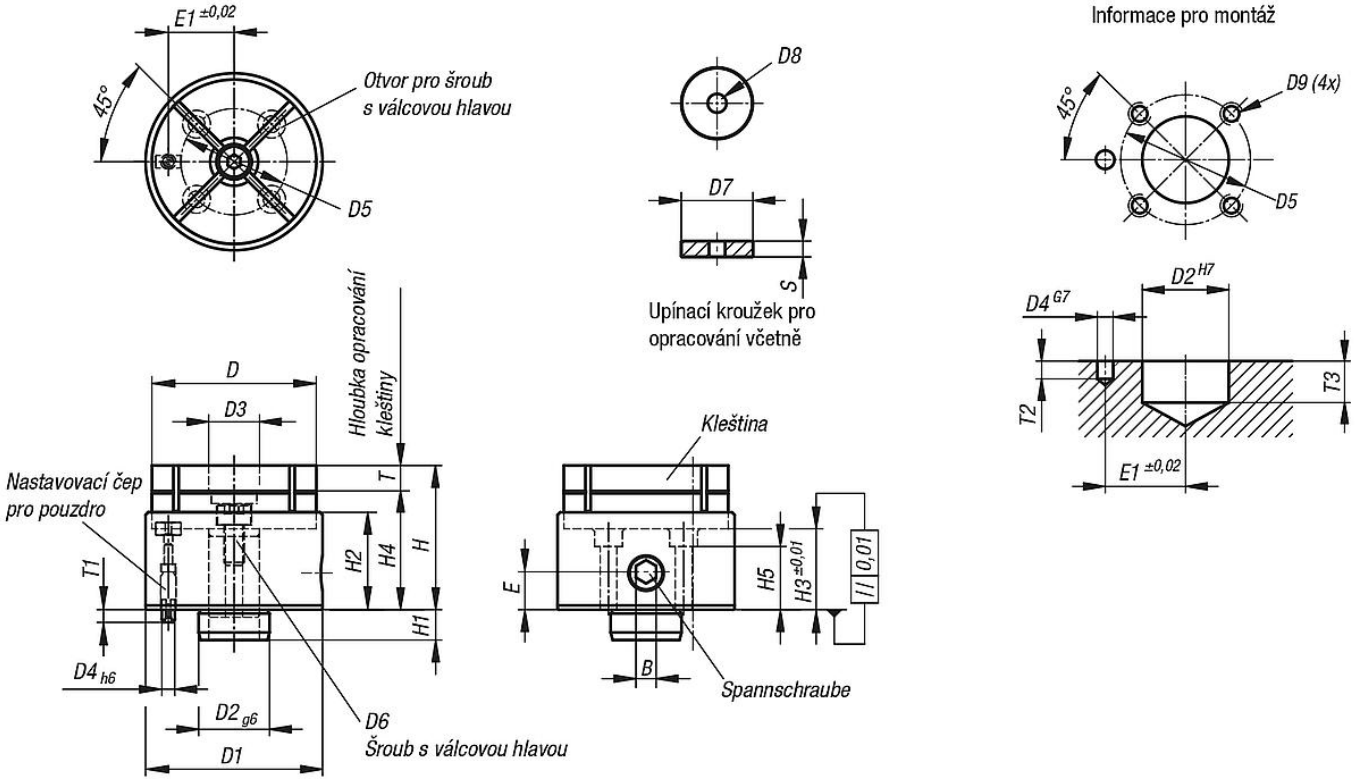

Přehled zboží

Tvarový upínač

Objednací číslo	B	D	D1	D2	D3	D4	D5	D6	D7	D8	D9	E	E1	H	H1	H2	H3	H4	H5	T	T1	T2	T3	S	Upínací síla N	Moment utažení max. Nm	objednací číslo kleština
03166-065057	8	65	70	28	19	6	42	M8x15	18	M4	M6	15	26	59,5	12	39	34,5	47	25	10	5	6	13	4	4000	60	03166-065025
03166-090072	10	90	95	42	23	8	60	M10x20	22	M5	M8	17	36	72,5	14	46	38,5	57	28	15	7	8	15	6	6000	100	03166-090034

Přehled zboží