Otočná kolečka z ocelového plechu kompaktní provedení

Popis zboží/obrázky produktu

Popis

Materiál:
Těleso z ocelového plechu, pozinkované a modře pasivované.
Kolečko z polyuretanu, světle hnědá, tvrdost 92° Shoreho A
nebo polyamid, bílý, tvrdost 80° Shoreho D.

Provedení:
Těleso lisované.
Těleso otočného kolečka s 2násobným kuličkovým uložením v otočném věnci s ochranou kuliček.
Kolečko se dvěma nalisovanými kuličkovými ložisky.

Upozornění:
Osa kola je našroubovaná.

Kolečka z polyuretanu: tichý chod, malý valivý odpor, elastický, šetrný vůči podlaze, velmi odolný vůči otěru, nepodléhá kontaktnímu zbarvení.

Kolečko z polyamidu: velmi malý valivý a otočný odpor, lehký běh po hladkých podlahách, velká odolnost vůči otěru.

© HEINRICH KIPP WERK GmbH & Co. KG

Otočná kolečka z ocelového plechu kompaktní provedení

Výkresy

Ⓐ Hřbetní otvor

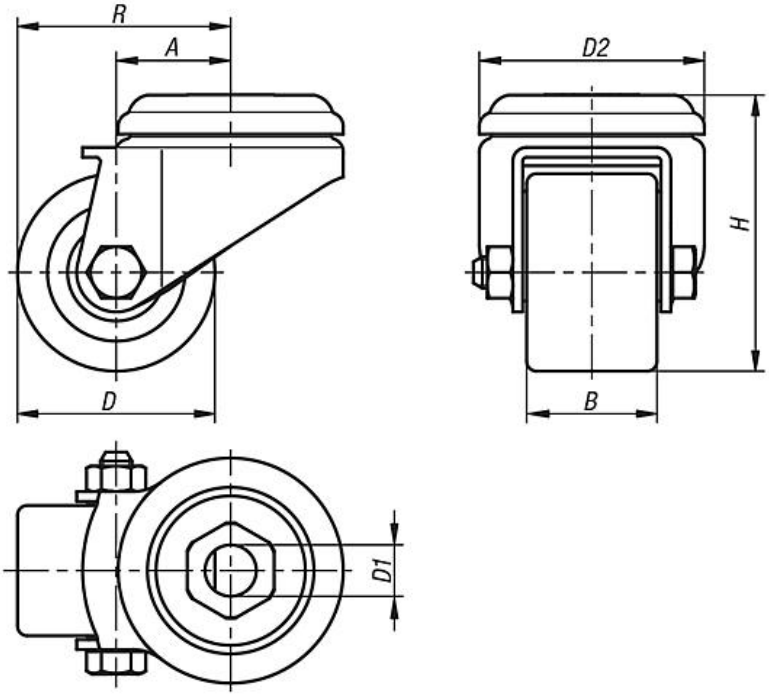

Našroubovaná destička

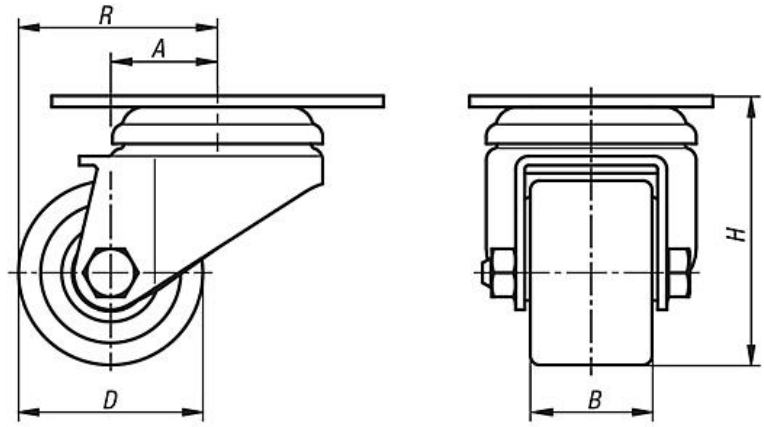

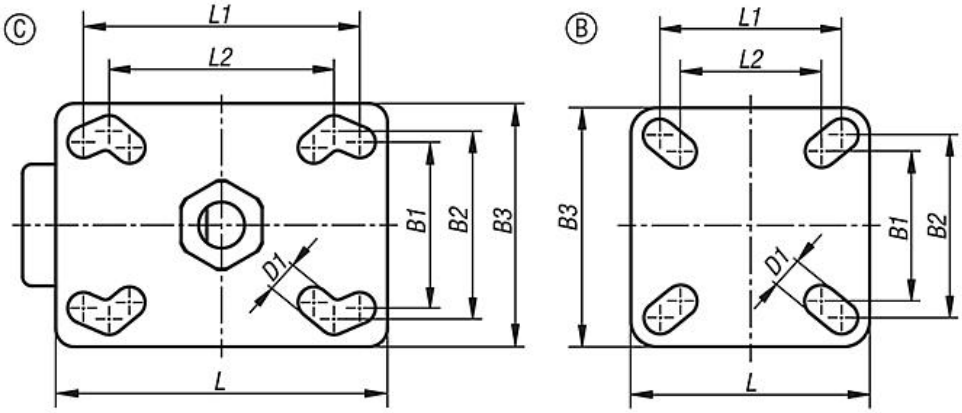

Otočná kolečka z ocelového plechu kompaktní provedení

Výkresy

Uložení otočného věnce:
hřbetní otvor

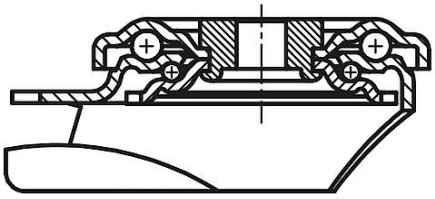

Uložení otočného věnce:
našroubovaná destička

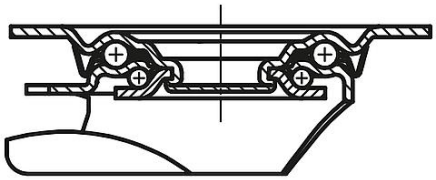

Přehled zboží

Otočná kolečka z ocelového plechu kompaktní provedení

Objednací číslo	Provedení	Název	Provedení 1	Uložení kolečka	Materiál váleček	A	B	B1	B2	B3	D	D1	D2	H	L	L1	L2	R	Nosnost kg
K1774.0352701	A	Otočná Kladka	bez zajišťovacího systému	kuličková ložiska	polyamid	15	27	-	-	-	35	11	43	50	-	-	-	32,5	100
K1774.0352802	A	Otočná Kladka	bez zajišťovacího systému	kuličková ložiska	polyuretan	15	28	-	-	-	35	11	43	50	-	-	-	32,5	100
K1774.0503301	A	Otočná Kladka	bez zajišťovacího systému	kuličková ložiska	polyamid	29	33	-	-	-	50	13	57	70	-	-	-	54	150
K1774.0503202	A	Otočná Kladka	bez zajišťovacího systému	kuličková ložiska	polyuretan	29	32	-	-	-	50	13	57	70	-	-	-	54	150
K1774.0352711	B	Otočná Kladka	bez zajišťovacího systému	kuličková ložiska	polyamid	15	27	38	48	60	35	6,2	-	52	60	48	38	32,5	100
K1774.0352812	B	Otočná Kladka	bez zajišťovacího systému	kuličková ložiska	polyuretan	15	28	38	48	60	35	6,2	-	52	60	48	38	32,5	100
K1774.0503311	C	Otočná Kladka	bez zajišťovacího systému	kuličková ložiska	polyamid	29	33	45	51	66	50	8,5	-	73	90	75	61	54	150
K1774.0503212	C	Otočná Kladka	bez zajišťovacího systému	kuličková ložiska	polyuretan	29	32	45	51	66	50	8,5	-	73	90	75	61	54	150

© HEINRICH KIPP WERK GmbH & Co. KG