Rychloupínač, antistatický, horizontální s vodorovnou patkou a nastavitelným přítlačným šroubem

Popis zboží/obrázky produktu

KIPPlock

Montážní úhelník pro čelní montáž (viz příslušenství).

Popis

Materiál:
Ocel.
Úchyt z polyamidu.

Provedení:
Nitrocementováno a černě oxidováno.
Úchopový prvek, grafitově černý.

Upozornění:
Bezúdržbová, vysoce kvalitní kloubová pouzdra.
Udržitelná, konstantní síla při otevírání a zavírání.
Optimální stabilita je dosahována kuželovým upínacím ramenem profilu U.

Použití:
Citlivé elektrické, resp. elektronické součásti, komponenty a přístroje (konstrukční prvky citlivé na ESD) se mohou na základě elektrostatického výboje v blízkém okolí (electrostatic discharge = ESD) poškodit nebo dokonce zničit.
Elektrostatický výboj může být způsoben osobami nebo manipulací s konstrukčními prvky citlivými na ESD (např. při výrobě, montáži, přepravě skladování atd.).
Aby se zabránilo elektrostatickému výboji, jsou v prostředí s elektronikou požadovány výrobky se schopností elektrického vybíjení, které odpovídají DIN EN 61340-5-1.
Tyto výrobky jsou použitelné pro aplikace ESD, resp. ochranné zóny ESD (EPA) podle DIN EN 61340-5-1.

Přednosti:
- Vyrobeno ze speciálního plastu s elektrickou vybíjecí schopností
- K ochraně citlivých, elektrických či elektronických dílů, komponent a přístrojů
- Rychloupínače (pneumatické rychloupínače, pákové upínače) slouží jako montážní přípravek a přidržovací zařízení
- Ergonomický a uživatelsky příjemný úchyt

Příslušenství:
K0098

Bezpečnost:
Tyto výrobky ESD jsou použitelné i pro přístroje, komponenty a ochranné systémy v oblastech s nebezpečím výbuchu.
Při použití těchto výrobků ESD se zabraňuje vzniku elektrostatického jiskrového výboje a tím možnému vznícení plynů a prachu, které mohou v uzavřených prostorách vést k výbuchu.
Na ochranu osob, které působí v úsecích, kde hrozí výbuch, musí výrobci zařízení a provozovatelé uplatňovat a splňovat směrnice ATEX.
Tyto výrobky ESD jsou z hlediska elektrické vybíjecí schopnosti zkoušené úřadem technické kontroly TÜV Süd.

Cílové skupiny:
Výrobci přístrojů, kteří musí splňovat směrnici o výrobcích ATEX 2014/34/EU.
Provozovatelé, kteří musí splňovat provozní směrnici ATEX 1999/92/ES.

© HEINRICH KIPP WERK GmbH & Co. KG

Rychloupínač, antistatický, horizontální s vodorovnou patkou a nastavitelným přítlačným šroubem

Výkresy

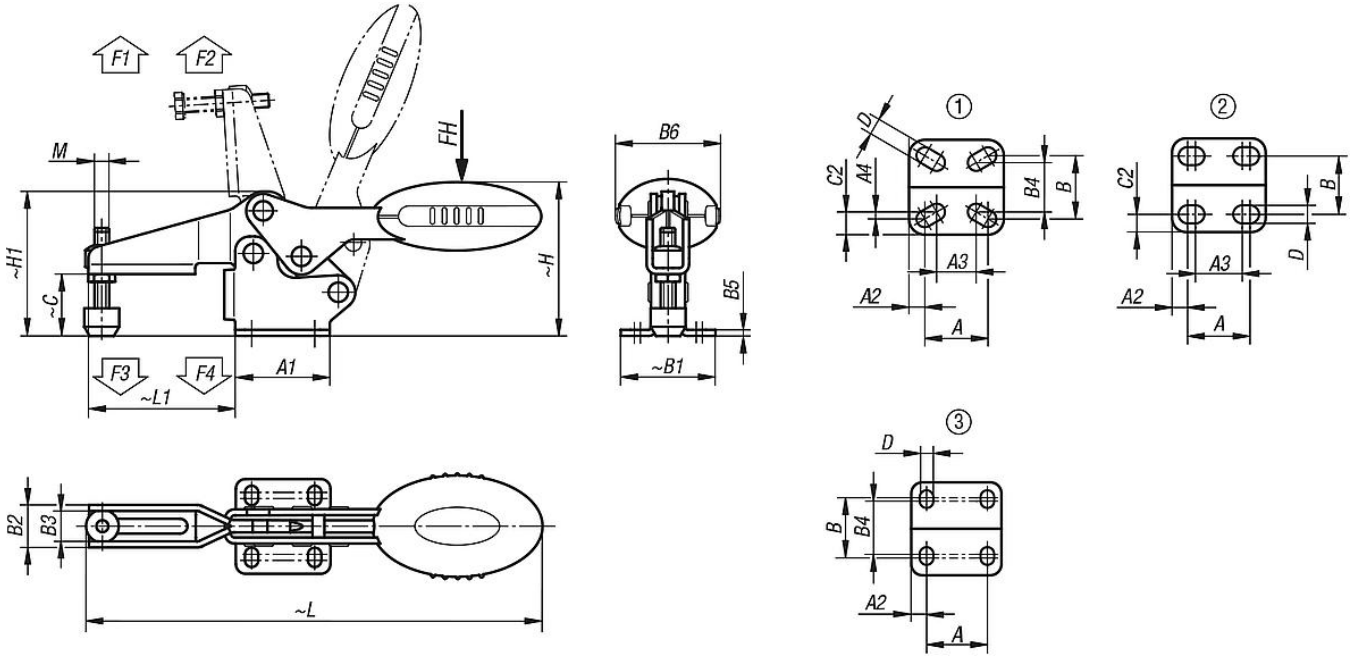

Přehled zboží

Rychloupínač, antistatický horizontální s vodorovnou patkou

Objednací číslo	Úhel rozevření přídržného ramene	Úhel rozevření držadla	Ruční síla FH N	Přídržná síla F1 N	Přídržná síla F2 N	Upínací síla F3 N	Upínací síla F4 N	Objednací číslo montážního úhelníku
K0660.004024	87°	69°	80	400	500	250	300	K0098.02
K0660.005024	86°	67°	100	650	900	550	620	K0098.02
K0660.006024	86°	67°	160	1350	1900	720	1200	K0098.04
K0660.008024	86°	67°	200	2000	2800	830	1400	K0098.04

Objednací číslo	Děrová šablona	M	A	A1	A2	A3	A4	B	B1	B2	B3	B4	B5	B6	C	C2	D	H	H1	L	L1
K0660.004024	1	M4x16	16	24	4	12,8	0,95	16	24	10,2	7,2	14,1	1,5	20	11,7	4,95	4,2	28,7	26,3	91,8	23,7
K0660.005024	2	M5x25	18	27	4,5	13,5	-	16,8	27,3	13,2	9,2	-	2	22,5	17,2	5,25	5,5	43,4	38,9	125,7	41,8
K0660.006024	3	M6x35	26	39	6,5	-	-	28	39	17,5	12,5	23	2,5	43,5	25,4	-	5,5	63,7	59,6	186,6	60,5
K0660.008024	3	M8x45	26	44	9	-	-	31	45	21	16	24	2,5	41,5	32,2	-	6,2	73,9	70,1	223,1	74,9

© HEINRICH KIPP WERK GmbH & Co. KG