Popis zboží/obrázky produktu

Popis

Materiál:
Ocel, nitrilový kaučuk.

Upozornění:
Nízký a neklouzavý nivelační klín je vhodný pro zátěže do 2 tun.
Nivelační klín má velkou dosedací plochu s vroubkovanou strukturou, je vyroben z nitrilu o tvrdosti 80° Shoreho.
Pomocí plochého úhlu klínů lze na jednu otáčku šroubu posunout výšku nivelačního klínu o 0,15 mm.
Díky navulkanizované protiskluzové ochraně lze zaručit trvalé tlumení vibrací, zvuku a agresivních prostředků.

Výkresy

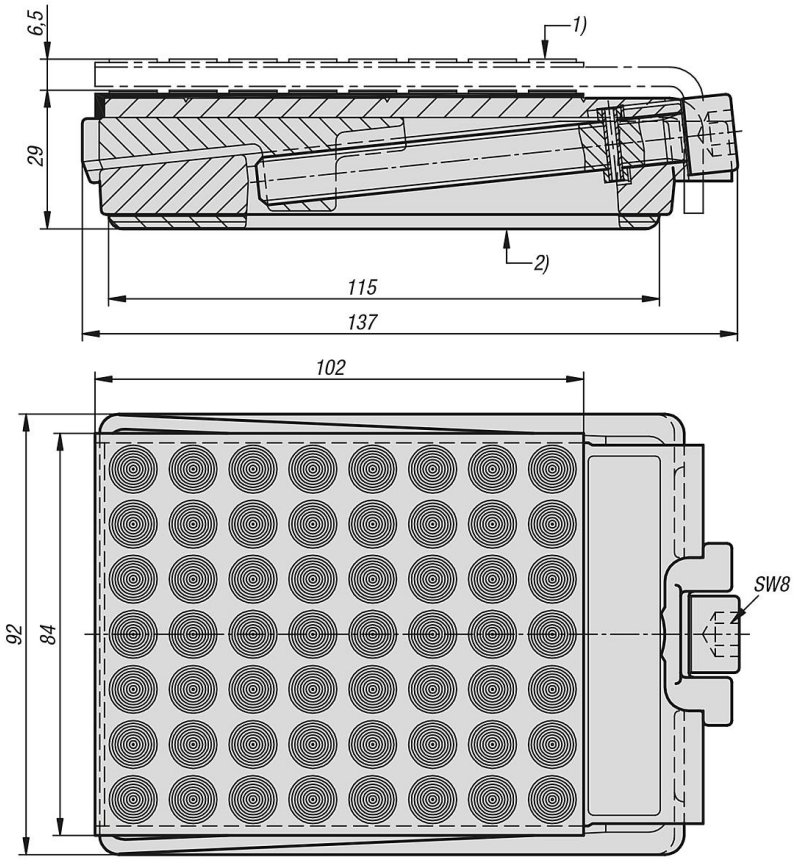

Přehled zboží

Objednací číslo	Trvalé zatížení (kN)	Max. přípustné zatížení (kN)	Krouticí moment u stavěcího šroubu (Nm)	Výškové přestavení na otáčku (mm)
27710-05-137092035	20	35	20	0,15

Přehled zboží