Popis zboží/obrázky produktu

Popis

Materiál:
Duroplast PF 31, černý.
Pouzdro mosazné nebo z pozinkované oceli.

Provedení:
Leštěno do vysokého lesku.

Montáž:
Ze zadní strany.

Výkresy

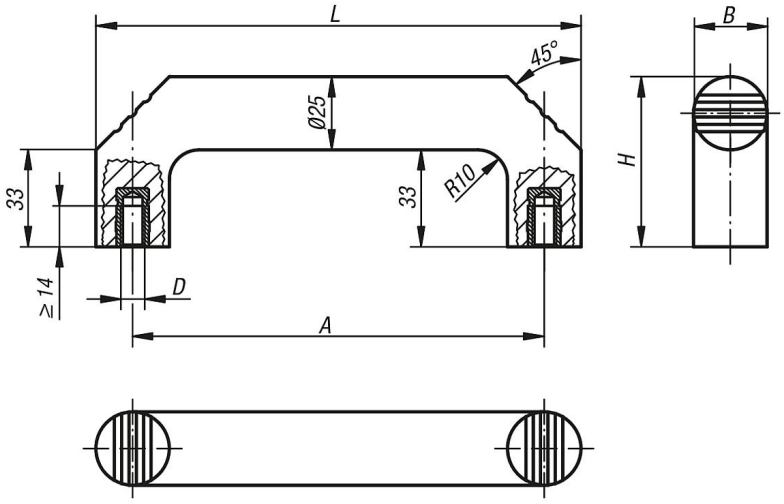

Přehled zboží

Objednací číslo	Pouzdro	A	B	D	H	L	Nosná síla N
06901-114008	Mosaz	140	25	M8	58	165	500
06901-214008	Ocel	140	25	M8	58	165	500

Přehled zboží