Popis zboží/obrázky produktu

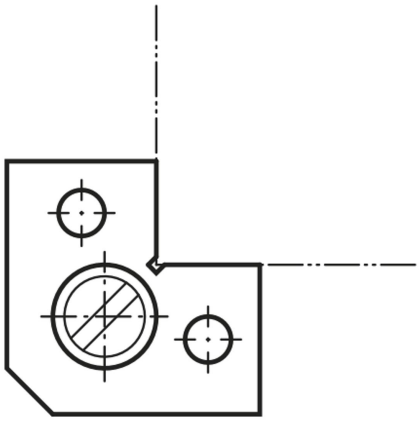

Popis

Materiál:
Zušlechtěná ocel 1.7225.

Provedení:
nitridováno.

Výkresy

03220-01

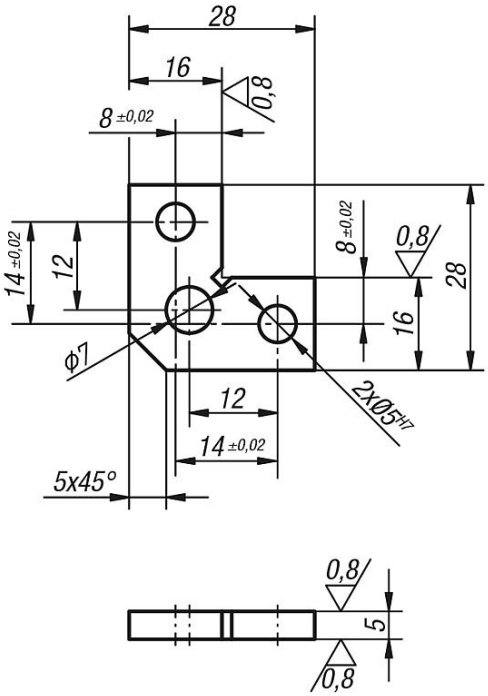

03220-02

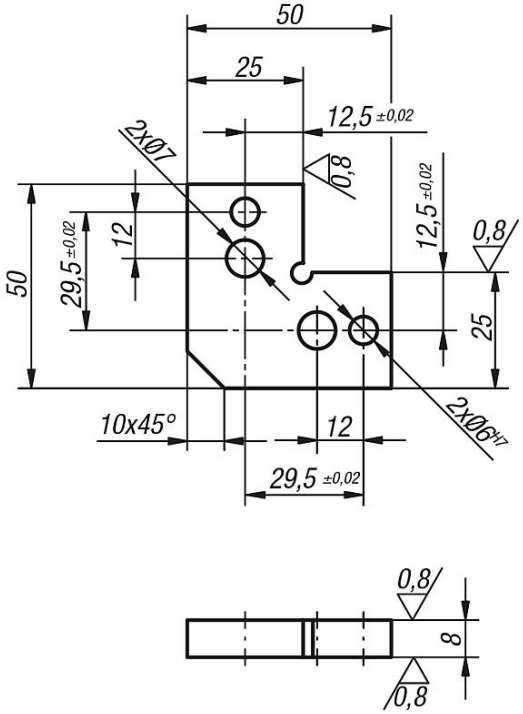

Přehled zboží

Objednací číslo	Rozměry
03220-01	viz výkres
03220-02	viz výkres

Přehled zboží