Fixační čepy s kuličkou a s rukojetí ve tvaru T samojistící

Popis zboží/obrázky produktu

Popis

Materiál:
Úchyt ze zinkového tlakového odlitku.
Ocelové části z nerezové oceli 1.4305.

Provedení:
Úchyt, černý.
Ocelové části bez povrchové úpravy.

Upozornění:
Fixační čepy s kuličkou slouží k rychlému a jednoduchému fixování a spojování dílů a obrobků. Stisknutím pojistky je možné obě kuličky uvolnit a puštěním opětovně povystrčit, čímž dojde k upevnění požadované části. Dle potřeby lze fixační a spojovací čepy s kuličkou vybavit úchytným lankem.

Smyková síla, dvoustřižná (F) = S · τ aB max.

Příslušenství:
Pojistný spirálový kabel K0367.10200
Přídržné lano s očkem K0367.. ....
Závěsný kroužek K0367.15/19/23
Upínací pouzdra pro zástrčný čep s kuličkou K0724....

Výkresy

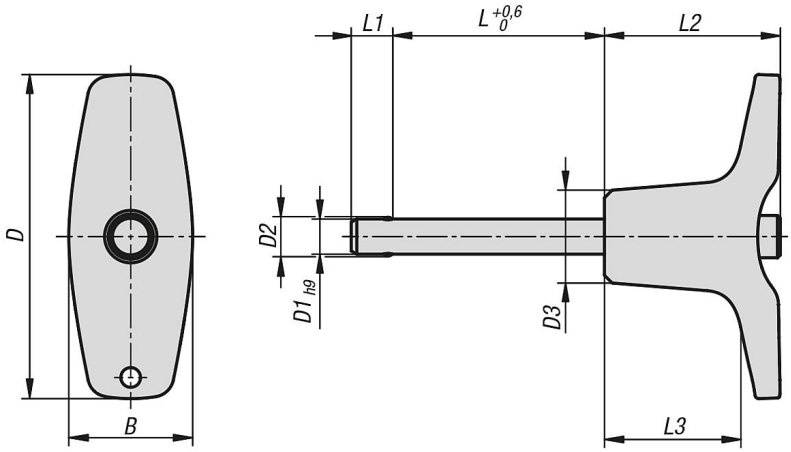

Přehled zboží

Fixační čepy s kuličkou a s rukojetí ve tvaru T, samojistící

Objednací číslo	B	D	D1	D2	D3	L	L1	L2	L3	Montážní otvor H11	Smyková síla dvoustřižná max.kN
K0793.204605010	17,6	46	5	5,5	13,2	10	5,9	25	19,4	5	15
K0793.204605015	17,6	46	5	5,5	13,2	15	5,9	25	19,4	5	15
K0793.204605020	17,6	46	5	5,5	13,2	20	5,9	25	19,4	5	15
K0793.204605025	17,6	46	5	5,5	13,2	25	5,9	25	19,4	5	15
K0793.204605030	17,6	46	5	5,5	13,2	30	5,9	25	19,4	5	15
K0793.204606010	17,6	46	6	6,85	13,2	10	6,8	25	19,4	6	22

© HEINRICH KIPP WERK KG

Fixační čepy s kuličkou a s rukojetí ve tvaru T samojistící

Přehled zboží

Objednací číslo	B	D	D1	D2	D3	L	L1	L2	L3	Montážní otvor H11	Smyková síla dvoustřižná max.kN
K0793.204606015	17,6	46	6	6,85	13,2	15	6,8	25	19,4	6	22
K0793.204606020	17,6	46	6	6,85	13,2	20	6,8	25	19,4	6	22
K0793.204606025	17,6	46	6	6,85	13,2	25	6,8	25	19,4	6	22
K0793.204606030	17,6	46	6	6,85	13,2	30	6,8	25	19,4	6	22
K0793.204606035	17,6	46	6	6,85	13,2	35	6,8	25	19,4	6	22
K0793.204606040	17,6	46	6	6,85	13,2	40	6,8	25	19,4	6	22
K0793.204606045	17,6	46	6	6,85	13,2	45	6,8	25	19,4	6	22
K0793.204606050	17,6	46	6	6,85	13,2	50	6,8	25	19,4	6	22
K0793.206308020	23	62,9	8	9,5	17,3	20	7,8	33	24,4	8	38
K0793.206308025	23	62,9	8	9,5	17,3	25	7,8	33	24,4	8	38
K0793.206308030	23	62,9	8	9,5	17,3	30	7,8	33	24,4	8	38
K0793.206308035	23	62,9	8	9,5	17,3	35	7,8	33	24,4	8	38
K0793.206308040	23	62,9	8	9,5	17,3	40	7,8	33	24,4	8	38
K0793.206308045	23	62,9	8	9,5	17,3	45	7,8	33	24,4	8	38
K0793.206308050	23	62,9	8	9,5	17,3	50	7,8	33	24,4	8	38
K0793.206310020	23	62,9	10	12	17,3	20	8,9	33	24,4	10	60
K0793.206310025	23	62,9	10	12	17,3	25	8,9	33	24,4	10	60
K0793.206310030	23	62,9	10	12	17,3	30	8,9	33	24,4	10	60
K0793.206310035	23	62,9	10	12	17,3	35	8,9	33	24,4	10	60
K0793.206310040	23	62,9	10	12	17,3	40	8,9	33	24,4	10	60
K0793.206310045	23	62,9	10	12	17,3	45	8,9	33	24,4	10	60
K0793.206310050	23	62,9	10	12	17,3	50	8,9	33	24,4	10	60
K0793.206310060	23	62,9	10	12	17,3	60	8,9	33	24,4	10	60
K0793.208212025	33	81,8	12	14,5	26,3	25	9,9	39,5	28,8	12	86
K0793.208212030	33	81,8	12	14,5	26,3	30	9,9	39,5	28,8	12	86
K0793.208212035	33	81,8	12	14,5	26,3	35	9,9	39,5	28,8	12	86
K0793.208212040	33	81,8	12	14,5	26,3	40	9,9	39,5	28,8	12	86
K0793.208212045	33	81,8	12	14,5	26,3	45	9,9	39,5	28,8	12	86
K0793.208212050	33	81,8	12	14,5	26,3	50	9,9	39,5	28,8	12	86
K0793.208212060	33	81,8	12	14,5	26,3	60	9,9	39,5	28,8	12	86
K0793.208212070	33	81,8	12	14,5	26,3	70	9,9	39,5	28,8	12	86
K0793.208212080	33	81,8	12	14,5	26,3	80	9,9	39,5	28,8	12	86
K0793.208216030	33	81,8	16	19	26,3	30	13,1	39,5	28,8	16	153
K0793.208216035	33	81,8	16	19	26,3	35	13,1	39,5	28,8	16	153
K0793.208216040	33	81,8	16	19	26,3	40	13,1	39,5	28,8	16	153
K0793.208216045	33	81,8	16	19	26,3	45	13,1	39,5	28,8	16	153
K0793.208216050	33	81,8	16	19	26,3	50	13,1	39,5	28,8	16	153
K0793.208216060	33	81,8	16	19	26,3	60	13,1	39,5	28,8	16	153
K0793.208216070	33	81,8	16	19	26,3	70	13,1	39,5	28,8	16	153
K0793.208216080	33	81,8	16	19	26,3	80	13,1	39,5	28,8	16	153

© HEINRICH KIPP WERK KG