Efficient Clamping Systems

Flexible Vacuum Clamping System Multi-Clamp

Construction

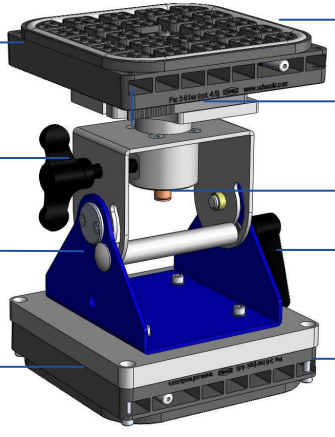

Vacuum-Plate to clamp the workpiece

Star handle to rotate the Vacuum-Plate

Multi-Base to rotate and swivel the Vacuum-Plate

Vacuum-Plate to clamp the Multi-Base with vacuum

Sealing rubber

Clamp lever to clamp and loose the Vacuum-Plate

Hose connection for compressed air or vacuum supply

Clamp lever to swivel the Multi-Base by 90°

Screws to fix the Multi-Clamp Vacuum-Plate or the whole Multi-Base on the workbench

Product Overview

Multi-Clamp

- **Multi-Clamp Vacuum-Plate VC-M-P** with integrated pneumatic vacuum generation; can be directly attached on the table surface or can be combined with Multi-Base
- **Multi-Clamp Vacuum-Plate VC-M-PV** for use with an external vacuum-pump for direct suction on the surface of the table or use with the Multi-Base

Multi-Clamp with Multi-Base

- **Vacuum Clamping System Multi-Clamp VC-M** complete with Multi-Clamp Vacuum-Plate VC-M-P with integrated vacuum generation and Multi-Base
- **Vacuum Clamping System Multi-Clamp VC-M-V** complete with Multi-Clamp Vacuum-Plate VC-M-PV for use with an external vacuum-pump and Multi-Base

Effiziente Aufspannsysteme

Flexibles Vakuum-Aufspannsystem Multi-Clamp

Aufbau

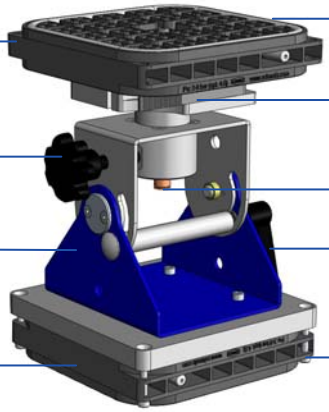

Vakuum-Platte zum spannen des Werkstücks

Sterngriff zum drehen der Vakuum-Platte

Multi-Base zum drehen und schwenken der Vakuum-Platte

Vakuum-Platte zum spannen der Multi-Base mit Vakuum

Dichtschnur

Klemmhebel zum Spannen und Lösen der Vakuum-Platte

Schlauchanschluss für Druckluft- oder Vakuumzufuhr

Klemmhebel zum Schwenken der Multi-Base um 90°

Schrauben zur Befestigung der Vakuum-Platte oder zum Befestigen der Multi-Base auf der Werkbank

Modelle

Multi-Clamp

- **Multi-Clamp-Vakuumplatte VC-M-P** mit integrierter pneumatischer Vakuumerzeugung zum direkten Ansaugen auf der Tischoberfläche oder zur Verwendung mit der Multi-Base
- **Multi-Clamp-Vakuumplatte VC-M-PV** für den Betrieb mit einer externen Vakuumpumpe zum direkten Ansaugen auf der Tischoberfläche oder zur Verwendung mit der Multi-Base

Multi-Clamp mit Multi-Base

- **Vakuum-Aufspannsystem Multi-Clamp VC-M** komplett mit Multi-Clamp-Vakuumplatte VC-M-P mit integrierter Vakuumerzeugung und Multi-Base
- **Vakuum-Aufspannsystem Multi-Clamp VC-M-V** komplett mit Multi-Clamp-Vakuumplatte VC-M-PV für den Betrieb mit einer externen Vakuumpumpe und Multi-Base

Produktinformation

NEU - Vakuum-Aufspannsystem Multi-Clamp

Vakuum-Aufspannsystem Multi-Clamp VC-M

Anwendung

Das Vakuum-Aufspannsystem Multi-Clamp kann auf nahezu jeder ebenen Oberfläche eingesetzt werden und ist daher die ideale Lösung zum Spannen von kleinen bis mittelgroßen Werkstücken in der Werkstatt oder auf der Baustelle. Multi-Clamp besteht aus einer Vakuumplatte und der Dreh-Schwenkvorrichtung Multi-Base und kann sowohl in Kombination als auch einzeln verwendet werden. Mit diesem System bietet Schmalz eine hochflexible, kostengünstige Spannlösung für eine Vielzahl an manuellen Arbeitsgängen.

Aufbau Multi-Clamp VC-M

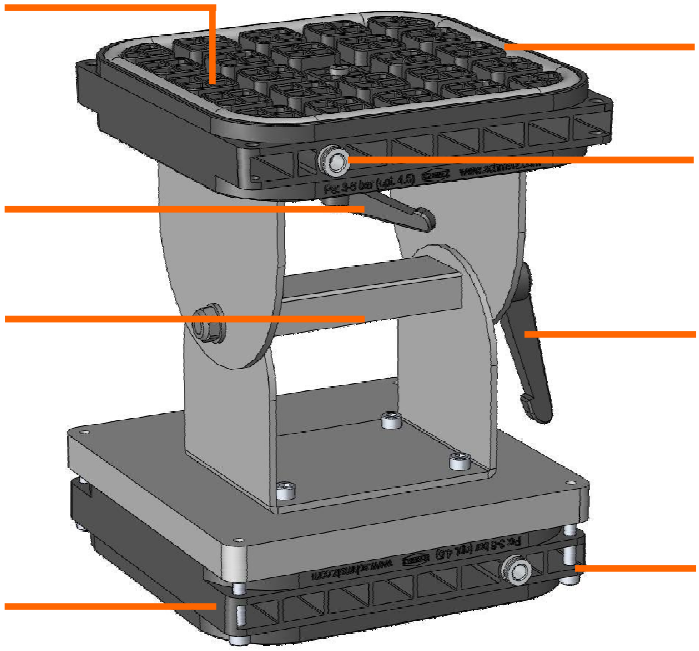

Unsere Highlights…

- Integrierte Vakuumerzeugung (Ejektordüse) bei VC-M-Version
- Multi-Base stufenlos drehbar um 360°
- Multi-Base stufenlos schwenkbar bis max. 90° in beide Richtungen
- Einzelne Verwendung der Multi-Clamp-Vakuumplatte möglich
- Multi-Base kann sowohl mechanisch als auch mittels Vakuum auf der Unterlage befestigt werden

Ihr Nutzen…

- Keine zusätzliche, teure Vakuumpumpe nötig
- Problemlose, flexible 5-Seiten-Bearbeitung
- Spannvorrichtung kann beliebig justiert werden
- Die Multi-Clamp-Vakuumplatte kann als kostengünstige Stand-Alone-Lösung verwendet werden
- Sichere Fixierung der Spannvorrichtung auf jeder Unterlage

Multi-Clamp-Vakuumplatte VC-M-P

Multi-Clamp-Vakuumplatte VC-M-P

- Multi-Clamp-Vakuumplatte VC-M-P mit integrierter pneumatischer Vakuumerzeugung zum direkten Ansaugen auf der Tischoberfläche oder zur Verwendung mit der Multi-Base
- Multi-Clamp-Vakuumplatte VC-M-PV für den Betrieb mit einer Vakuumpumpe zum direkten Ansaugen auf der Tischoberfläche oder zur Verwendung mit der Multi-Base

Bestelldaten Multi-Clamp VC-M

Typ	Artikel-Nr.
Multi-Clamp-Vakuumplatte VC-M-P	10.01.12.01836
Multi-Clamp-Vakuumplatte VC-M-PV	10.01.12.01853

Multi-Clamp VC-M (-V)

Vakuum-Aufspannsystem Multi-Clamp VC-M

- Vakuum-Aufspannsystem Multi-Clamp VC-M komplett mit Multi-Clamp-Vakuumplatte VC-M-P mit integrierter Vakuumerzeugung und Multi-Base
- Vakuum-Aufspannsystem Multi-Clamp VC-M-V komplett mit Multi-Clamp-Vakuumplatte VC-M-PV für den Betrieb mit einer Vakuumpumpe und Multi-Base

Bestelldaten Multi-Clamp VC-M-V

Typ	Artikel-Nr.
Multi-Clamp VC-M	10.01.12.01845
Multi-Clamp VC-M-V	10.01.12.01852

Multi-Base VC-M-B

Multi-Clamp Zubehör

Bestelldaten Multi-Clamp Zubehör

Typ	Artikel-Nr.
Multi-Base VC-M-B	10.01.12.01854
Multi-Clamp-Vakuumplatte VC-M-P	10.01.12.01836
Multi-Clamp-Vakuumplatte VC-M-PV	10.01.12.01853
Vakuum-Pumpe EVE-TR 4 AC	10.03.01.00120
Zubehör VC-M Bestehend aus Kugelventil, Steckverbinder, Vakuumschlauch und Dichtschnur	10.01.12.01887
Kugelventil KVZ 8 2/2	10.05.08.00018
Steckverschraubung STV-GE G1/4-AG 6	10.08.02.00205
Vakuumschlauch VSL 6-4 PU	10.07.09.00002
Dichtprofil DI-MOS 8 1K-MOS-20	10.07.04.00002
Verschlussschraube VRS-SB M5-AG	10.08.06.00064
Einstecknippel Schnellkupplung EINS-NIP G1/4	10.08.01.00027

Produktinformation

NEU - Vakuum-Aufspannsystem Multi-Clamp

Konstruktionsdaten Multi-Clamp VC-M

Typ	L1 [mm]	B1 [mm]	H1 [mm]	L2 [mm]	B2 [mm]	H2 [mm]
VC-M	-	-	-	182	179	186
VC-M-P	163	163	30	-	-	-
VC-M-V	-	-	-	182	179	186
VC-M-PV	163	163	30	-	-	-

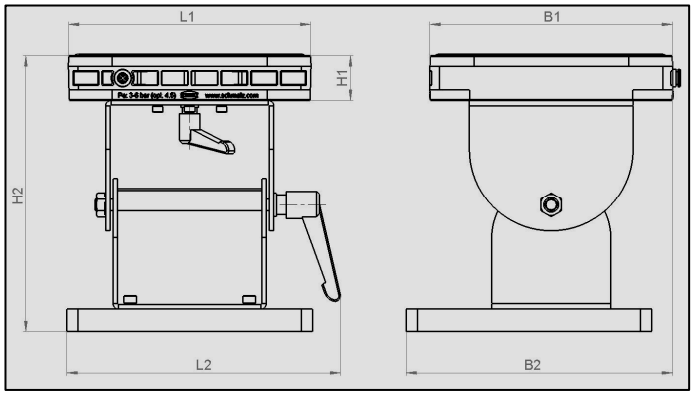

Technische Daten Multi-Clamp VC-M

Typ	Max. Vakuum [mbar]	Max Saugvermögen [m³/h]	Haltekraft vertikal (bei -800mbar) [N]	Schallpegel [db/A]	Gewicht [kg]
VC-M	-850	2,3	~ 1.500	59	3,2
VC-M-P	-850	2,3	~ 1.500	59	0,5
VC-M-V (Leistung des Vakuumerzeugers bezogen auf Pumpe)	-850	4,1	~ 1.500	59	3,2
VC-M-PV (Leistung des Vakuumerzeugers bezogen auf Pumpe)	-850	4,1	~ 1.500	59	0,5

PREISE - Multi-Clamp VC-M

Lieferumfang SET VC-M-P:

- Kostengünstige Multi-Clamp-Vakuumplatte
- Integrierte, pneumatische Vakuumerzeugung
- Zubehör bestehend aus Vakuumschlauch, Kugelventil, Steckverschraubung und Ersatz-Dichtschnur

SET Multi-Clamp-Vakuumplatte VC-M-P:

Lieferumfang SET VC-M:

- Kostengünstige Multi-Clamp-Vakuumplatte mit integrierter Vakuumerzeugung
- Dreh-Schwenkvorrichtung Multi-Base
- Zubehör bestehend aus Vakuumschlauch, Kugelventil, Steckverschraubung und Ersatz-Dichtschnur

SET Multi-Clamp-Vakuumplatte VC-M:

Lieferumfang SET VC-M-V:

- Kostengünstige Multi-Clamp-Vakuumplatten (2 Stück) mit Multi-Base
- Leistungsstarke Vakuumpumpe
- Zubehör bestehend aus Vakuumschlauch, Kugelventil, Steckverschraubung und Ersatz-Dichtschnur

SET Multi-Clamp-Vakuumplatte VC-M-V: