Miniwing

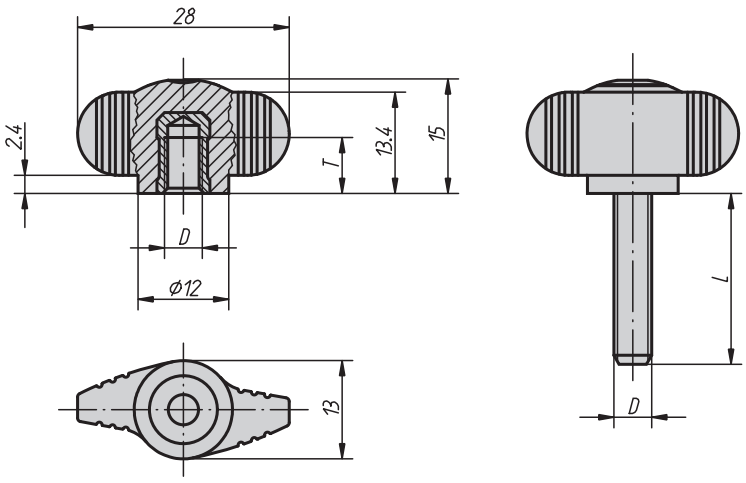

NOVO·GRIP® by Kipp

Při vyvinutí této křídlové matice s jejími malými rozměry hrála podstatnou roli naše technická vášeň. Miniwing je víc než pouze prostředkem k dosažení určitého účelu. Je to ovládací díl s důrazem na rozumnost a s ergonomií, která je přizpůsobena lidským prstům.

Materiál, provedení:
Termoplast, barva tmavošedá.
Pouzdro mosazné nebo nerezové 1.4305, bez povrchové úpravy.
Závitový čep ocelový 5.8, modře chromátovaný nebo nerezový 1.4305, bez povrchové úpravy.

Příklad způsobu objednání:
06652-005X10 (je třeba uvést délku L)

Miniwing s vnitřním závitem

Objednací číslo	Provedení	D	T
06652-004	pouzdro mosaz	M4	6
06652-005	pouzdro mosaz	M5	7,5
06652-006	pouzdro mosaz	M6	9
06652-0004	pouzdro nerez	M4	6
06652-0005	pouzdro nerez	M5	7,5
06652-0006	pouzdro nerez	M6	9

Miniwing s vnějším závitem

Objednací číslo	Provedení	D	L = délka šroubu
06652-004X	čep ocel	M4	8
06652-005X	čep ocel	M5	10 / 15 / 20
06652-006X	čep ocel	M6	10 / 15 / 20 / 25 / 30
06652-008X	čep ocel	M8	20 / 25 / 30 / 40
06652-0004X	čep nerez	M4	8
06652-0005X	čep nerez	M5	10 / 15 / 20
06652-0006X	čep nerez	M6	10 / 15 / 20 / 25 / 30
06652-0008X	čep nerez	M8	20 / 25 / 30 / 40