Knoflíky s ryskou

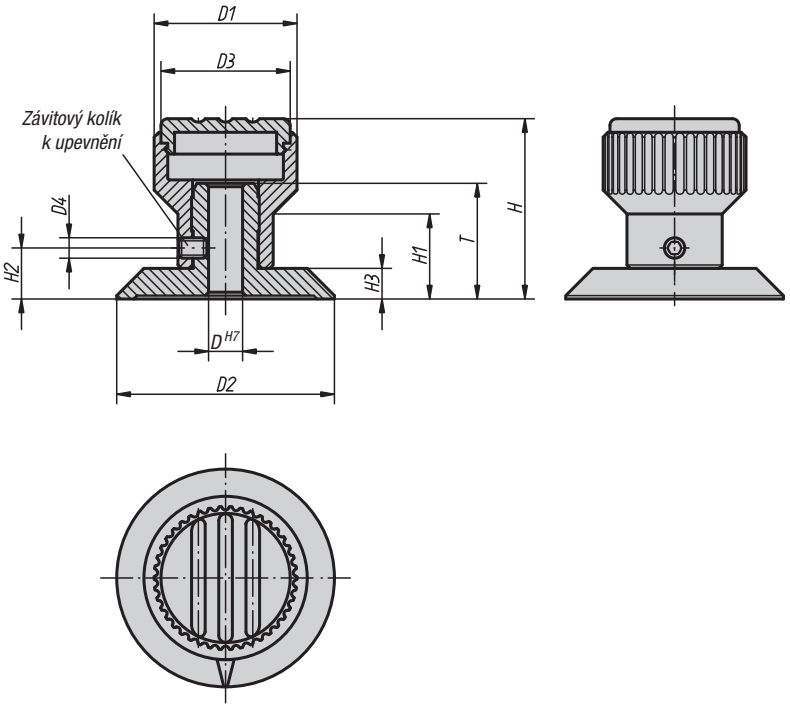

Knoflík Novo·Grip s ryskou umožňuje snadné a přehledné nastavení polohy. Stříbrně vyrytá ryska signalizuje nastavenou hodnotu.

Materiál, provedení:
Knoflík s rýhováním z termoplastu, barva tmavošedá. Podložka hliníková, černě eloxovaná.

Upozornění:
Ryska je gravírovaná až po eloxování. Závitový kolík pro upevnění náboje současně zajišťuje i zalisovanou podložku. Otvor H7 v náboji zajišťuje usazení na hřídeli bez vůle.

Δ Zde je třeba uvést požadovanou barvu krytky.
U tmavošedé barvy krytky se žádný kód neuvádí.

Příklad způsobu objednání:
06105-1055 (barva krytky světle šedá)

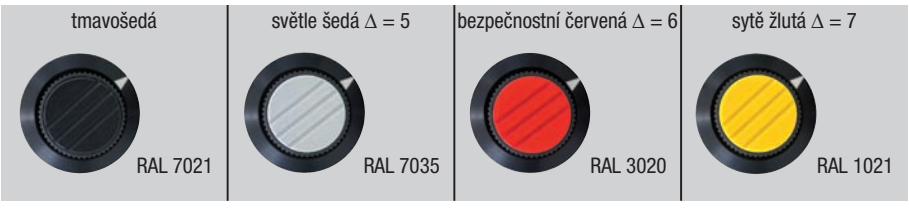

Knoflíky s ryskou

Objednací číslo	Velikost	D	D1	D2	D3	D4	H	H1	H2	H3	T
06105-105Δ	1	5	21	32	19	M3	26,5	12,5	7,5	4,5	17
06105-206Δ	2	6	26	40	23	M4	31,5	15	9,5	5,5	20,5
06105-308Δ	3	8	34	52	31	M4	43	20	12	7	22