Svěrací páky

s vnitřním závitem a plastovou rukojetí, ocelové části z nerezu

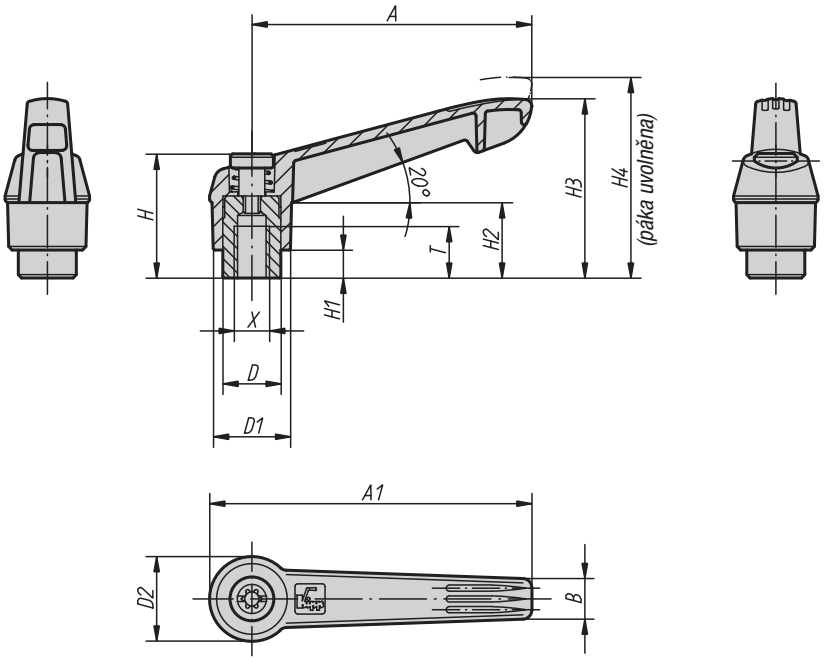

Materiál:
Držadlo z umělé hmoty vyztužené skelnými vlákny s ozubeným prstencem ze zinkové slitiny.
Ocelové části 1.4305.

Provedení:
Ocelové části bez povrchové úpravy.

Upozornění:
Sériově se dodává:
tmavošedá RAL 7021, oranžová RAL 2004.

Na vyžádání:
Další vnitřní závity, barvy a stejně tak nestandardní provedení.
Rozměr "H1" je možné za příplatek dodat i v jiných délkách.

Příklad způsobu objednání:
06601-1051

uvolnění vytažením

Svěrací páky s vnitřním závitem a plastovou rukojetí, ocelové části z nerezu

Objednací číslo Barva tmavošedá	Objednací číslo Barva oranžová	Velikost	Vnitřní závit X	T	D	D1	D2	H	H1	H2	H3	H4	A	A1	B	počet zubů
06601-1041	06601-1042	1	M4	9	10	13	14,5	24,5	4	15	30	33,5	40	47	7,5	16
06601-1051	06601-1052	1	M5	9	10	13	14,5	24,5	4	15	30	33,5	40	47	7,5	16
06601-1061	06601-1062	1	M6	9	10	13	14,5	24,5	4	15	30	33,5	40	47	7,5	16
06601-2061	06601-2062	2	M6	12	13,5	18	19,5	28,5	6,5	17,5	41,5	45,5	65	75	9,5	20
06601-2081	06601-2082	2	M8	12	13,5	18	19,5	28,5	6,5	17,5	41,5	45,5	65	75	9,5	20
06601-3081	06601-3082	3	M8	14	16	21,5	23	37	10	24	53,5	58	80	91,5	11	22
06601-3101	06601-3102	3	M10	14	16	21,5	23	37	10	24	53,5	58	80	91,5	11	22
06601-4101	06601-4102	4	M10	17	19	25,5	27,5	43	10	26	61	66	95	109	13	24
06601-4121	06601-4122	4	M12	17	19	25,5	27,5	43	10	26	61	66	95	109	13	24
06601-5121	06601-5122	5	M12	23	23	30	32,5	49	12	33	72	77	110	126	15,5	26
06601-5161	06601-5162	5	M16	23	23	30	32,5	49	12	33	72	77	110	126	15,5	26